GRUNDIG SERVICE MANUAL

Ⓓ Btx * 32700 #

1. Ergänzung zum SERVICE MANUAL
1st Supplement to the SERVICE MANUAL

CUC 5820; 5835, CUC 5860; CUC 5880

72010-006.60

CUC 5836
CUC 5880
CUC 5891

M 70 - 575 / 90	(9.25689-01)	ST 82 - 575 / 9 P.I.P. text	(9.25706-02)	ST 95 - 575 / 9 text	(9.25688-02)
M 95 - 575 / 9 P.I.P. text	(9.25717-02)	ST 82 - 575 a NIC	(9.25545-69)	ST 95 - 575 P.I.P. text	(9.25693-01)

Ⓓ

Inhaltsverzeichnis

Seite

EURO - AV - Buchsenplatte
•29304-060.77/.79 3-4
Bildrohrplatte
•29304-070.22/.68/.69 5
Leiterplatten 6-8
Gesamtschaltpläne 9-16
Ost / West
•29504-107.81/.82 17
Bedieneinheit
•29501-074.10/.29/.40/.50 18-19
Netzschalterplatte
•29304-065.80 20
•29304-065.64/.65/.68/.69/.70/.81 22
Schalterplatte
•29304-060.48 21
Modulübersicht 20-22
Farb / RGB
•29504-105.31 23-26
Videotext
•29504-108.04 27-28
P.I.P. Einheit
•29305-020.07/.08/.09 29-30
Aktive Antennenweiche
•29620-013.01/.02 30
P.I.P. -ZF
•29504-162.94 31
P.I.P. Baustein
•29504-106.04 32-33
P.I.P.- Farbe
•29504-105.92/-165.92 34–36
Ersatzteil Liste 37-48

GB

Table of Contents

Page

EURO- AV socket board
•29304-060.77/.79 3-4
CRT Base
•29304-70.22/.68/.69 5
Printed circuit diagrams 6-8
General circuit diagrams 9-16
East/West
•29504-107.81/.82 17
Control unit
•29501-074.10/.29/.40/.50 18-19
Mains switch panel
•29304-065.80 20
•29304-065.64/.65/.68/.69/.70/.81 22
Switch board
•29304-060.48 21
Module list 20-22
Colour / RGB
•29504-105.31 23-26
Teletext
•29504-108.04 27-28
P.I.P. Unit
•29305-020.07/.08/.09 29-30
Active aerial crossover network
•29620-013.01/.02 30
P.I.P. IF ampl.
•29504-162.94 31
P.I.P. module
•29504-106.04 32-33
P.I.P. -Colour
•29504-105.92/-165.92 34-36
Spare parts list 37-48

Notizen:

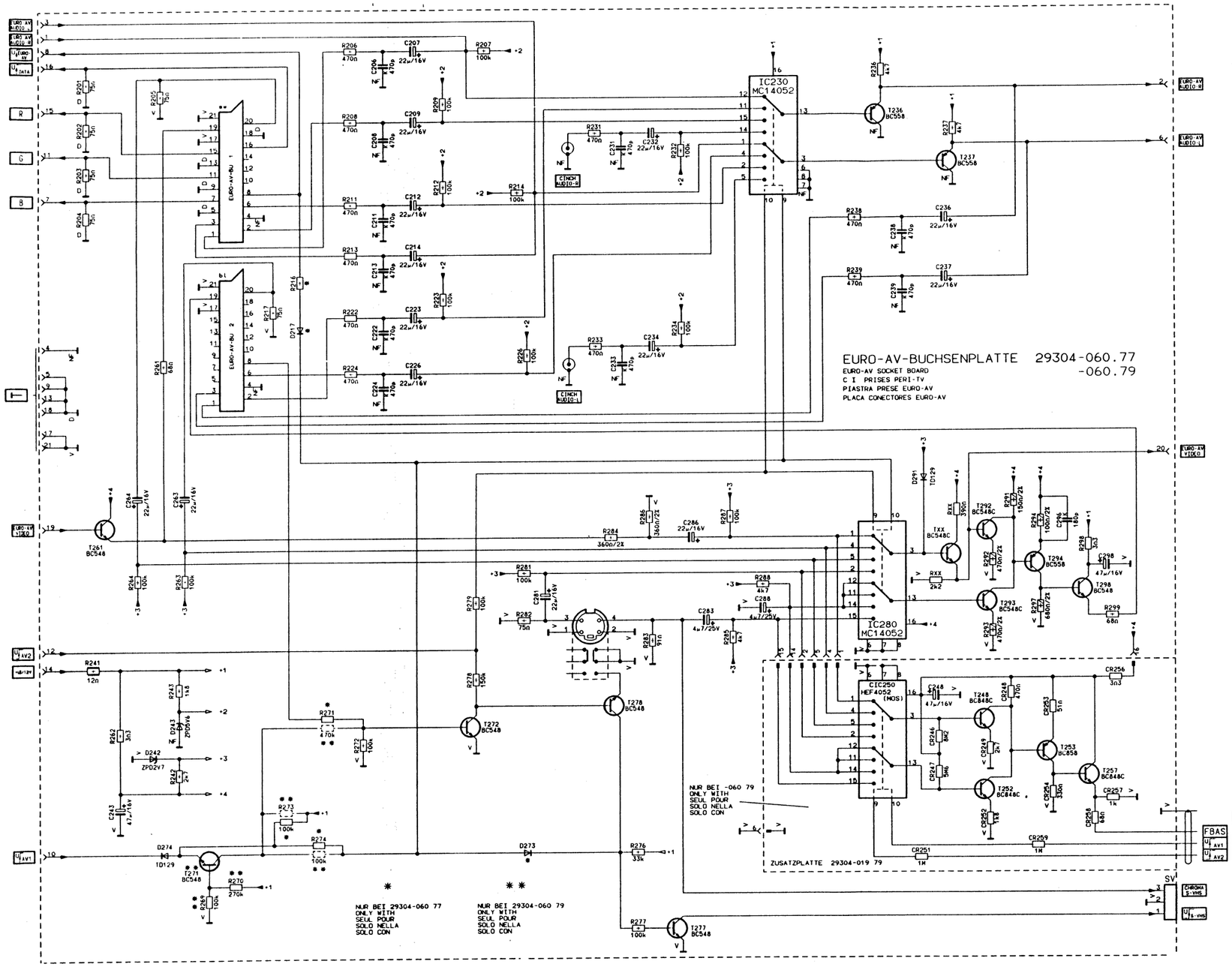

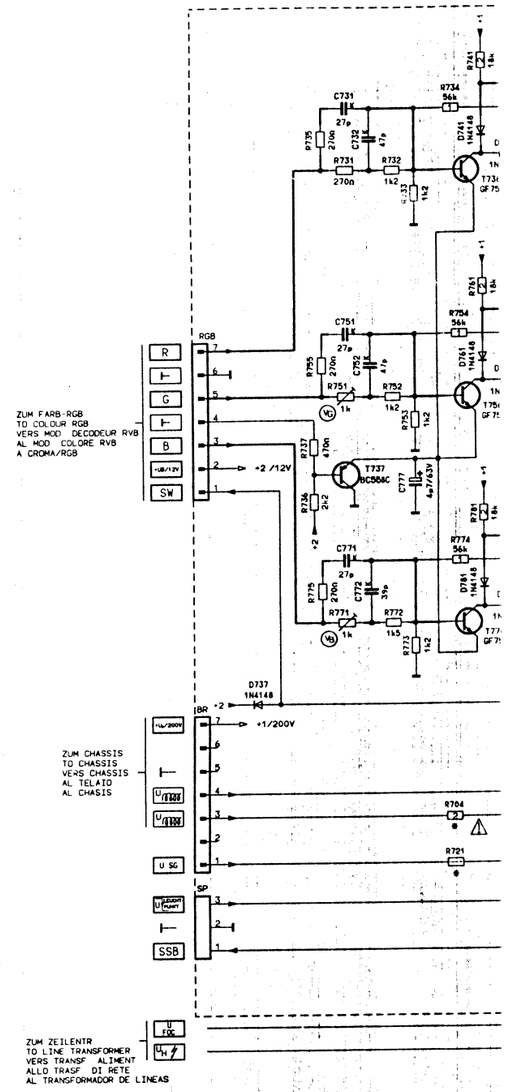

D

Weißabgleich
FuBK - Testbild einspeisen.
min., nom., max. einste
Regler VG (R 751) und VB (R 7
färbungen sichtbar sind.

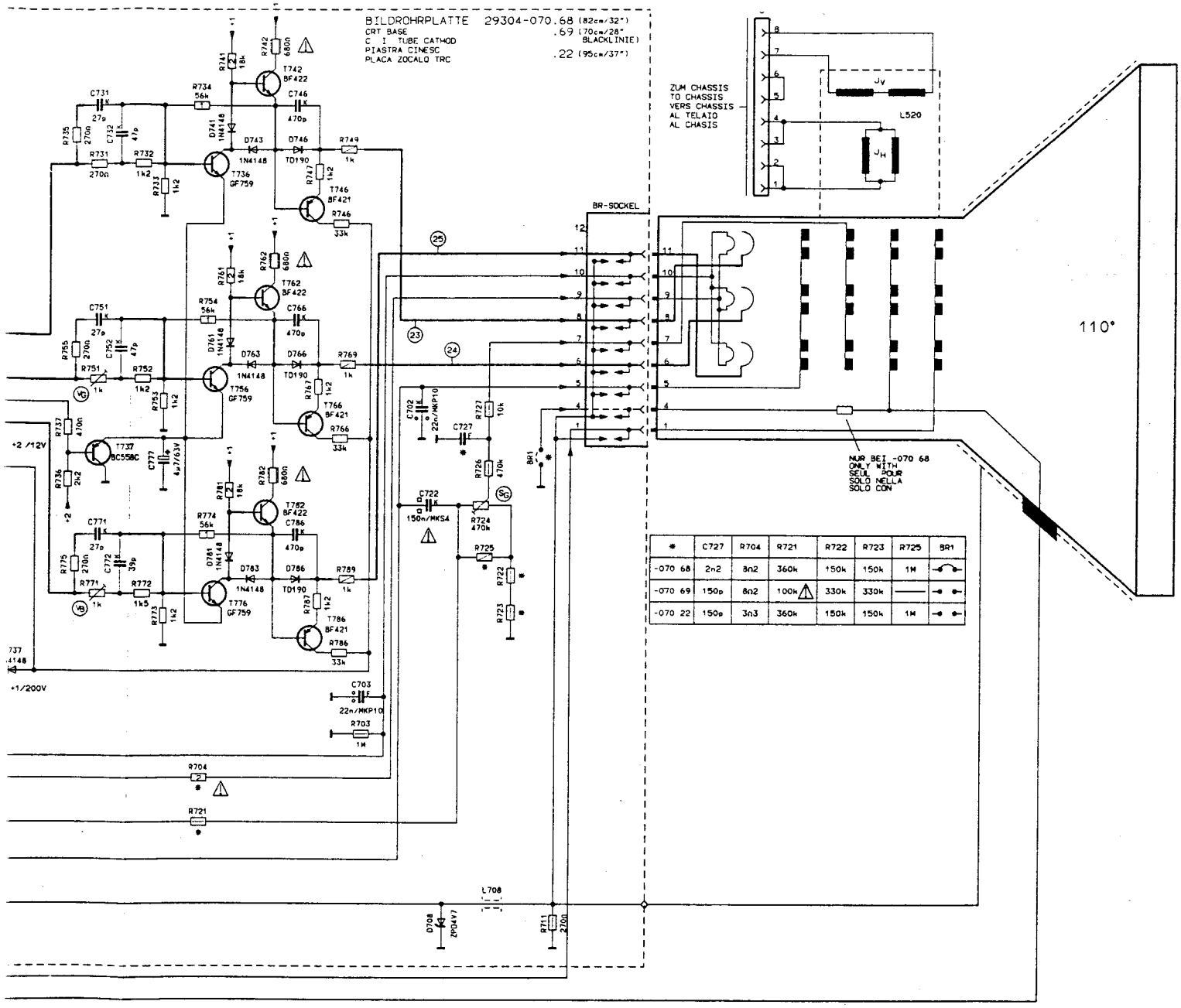

*	C727	R704	R721	R722	R723	R725	BR1
-070 68	2n2	8n2	360k	150k	150k	1M	
-070 69	150p	8n2	100k ⚠	330k	330k	—	
-070 22	150p	3n3	360k	150k	150k	1M	

(23) ca. 80 V_{SS}
10 µs/cm

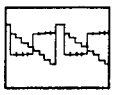

(24) ca. 75 V_{SS}
20 µs/cm

(25) ca. 60 V_{SS}
20 µs/cm

D

ißabgleich

BK - Testbild einspeisen.

min., ☼ nom., ◑ max. einstellen.

gler VG (R 751) und VB (R 771) so einstellen, daß keine Ver-
bungen sichtbar sind.

GB

White level adjustment

Display colour bar test pattern.

Set ◑ to min., ☼ to nom., ◑ to min.

Adjust presets VG (R 751) und VB (R 771) so that the picture does not show any colouration.

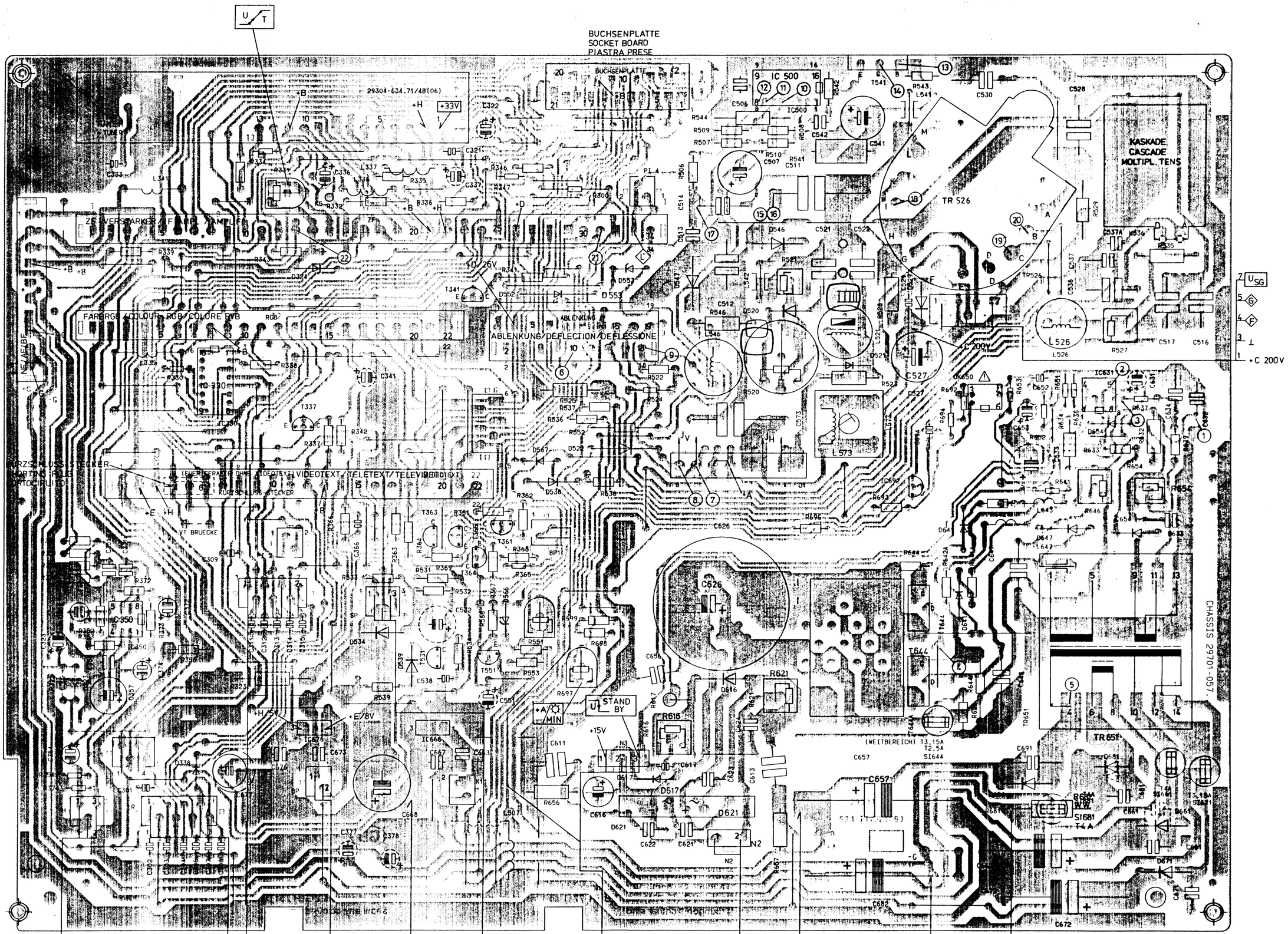
BUCHSENPLATTE
SOCKET BOARD
PIASTRA PRESE
KASKADE
CASCADE
MOLTIPL. TENS
ABLENKUNG
ABLENKUNG/DEFLECTION/DEFLESSIONE
FARBRGB/COLOUR RGB/COLORE RVB
KURZSCHLUSSSTECKER
VIDEOTEXT/TELETEXT/TELEVIDEOTEXT
STAND BY
(WEITBEREICH) T3,15A
T2,5A
S1644
S1681
T4A
CHASSIS 29701-057.
ZUR BILDROHRPLATTE / TO CRT BASE / ALLA PIASTRA CINESC
KOPFHÖRERBUCHSE
HEAD PHONE SOCKET
PRESA CUFFIA
ZUR BEDIENEINHEIT
TO CONTROL UNIT
ALLA UNITA DI COMANDO
MOTORSTEUERUNG
MOTOR DRIVE
COMANDO MOTORE
+B12V
ZUR BILDROHRPLATTE
TO CRT BASE
ALLA PIASTRA CINESC.
ZUR BEDIENEINHEIT/NETZPLATTE
TO CONTROL UNIT/MAINS BOARD
ALLA UNITA DI COMANDO/PIASTRA DI RETE
+A/159V
-G
+G

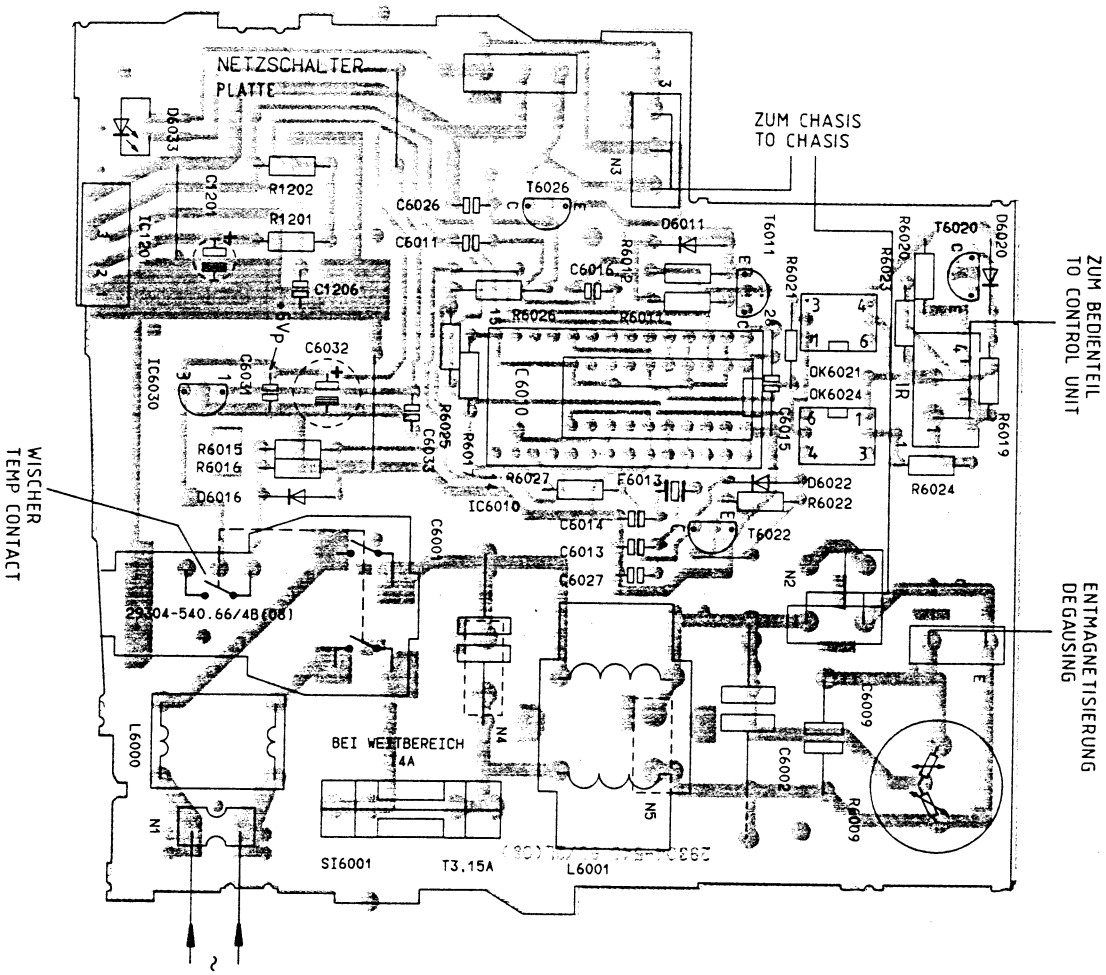
NETZSCHALTER
PLATTE
ZUM CHASIS
TO CHASIS
ZUM BEDIENTEIL
TO CONTROL UNIT
WISCHER
TEMP CONTACT
ENTMAGNETISIERUNG
DEGAUSING
BEI WEITBEREICH
4A
SI6001
T3.15A
L6001
L6000
29304-540.66/4B(08)

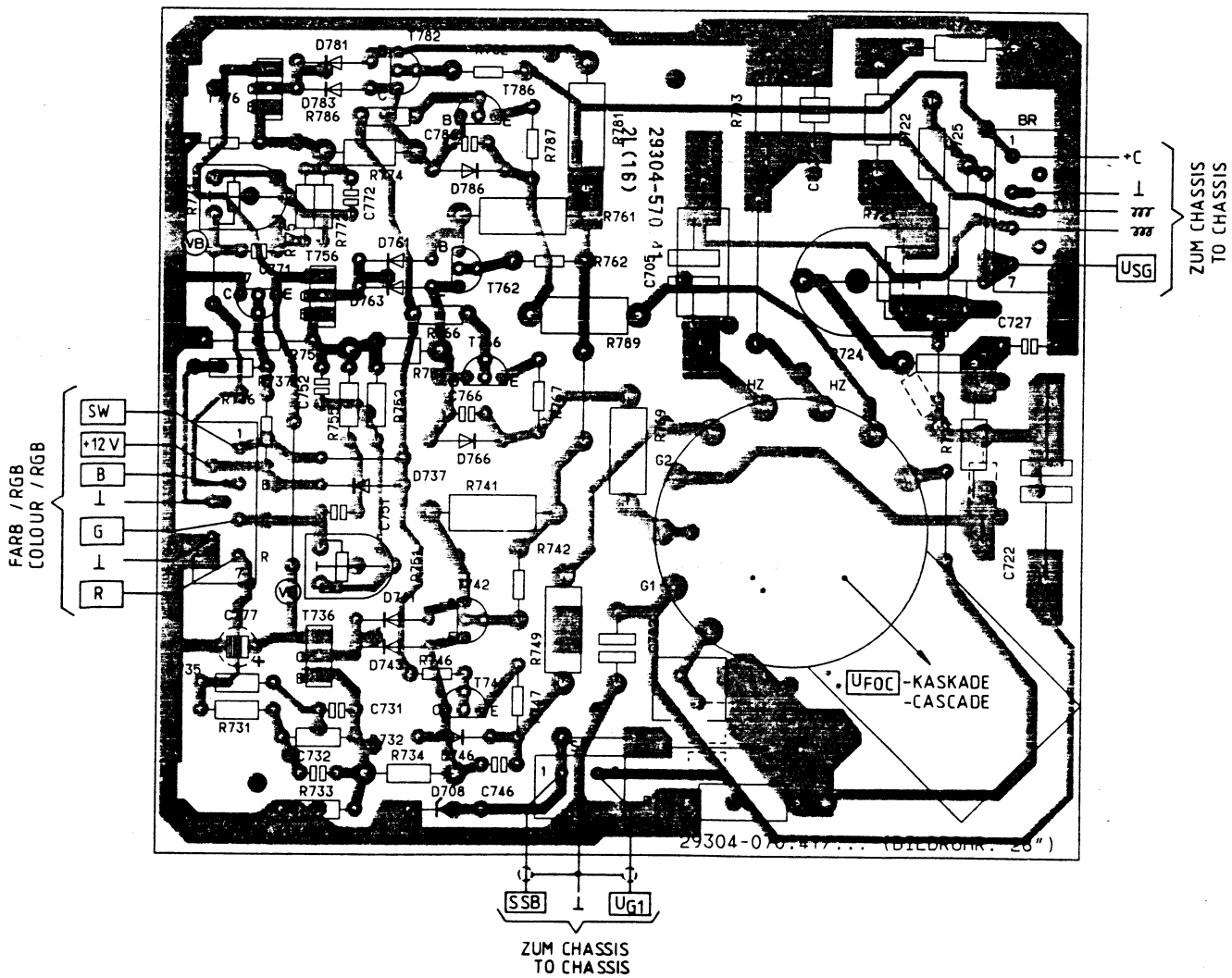
FARB / RGB
COLOUR / RGB
SW
+12 V
B
G
R
ZUM CHASSIS
TO CHASSIS
USG
UFOC -KASKADE
-CASCADE
SSB
UG1
ZUM CHASSIS
TO CHASSIS

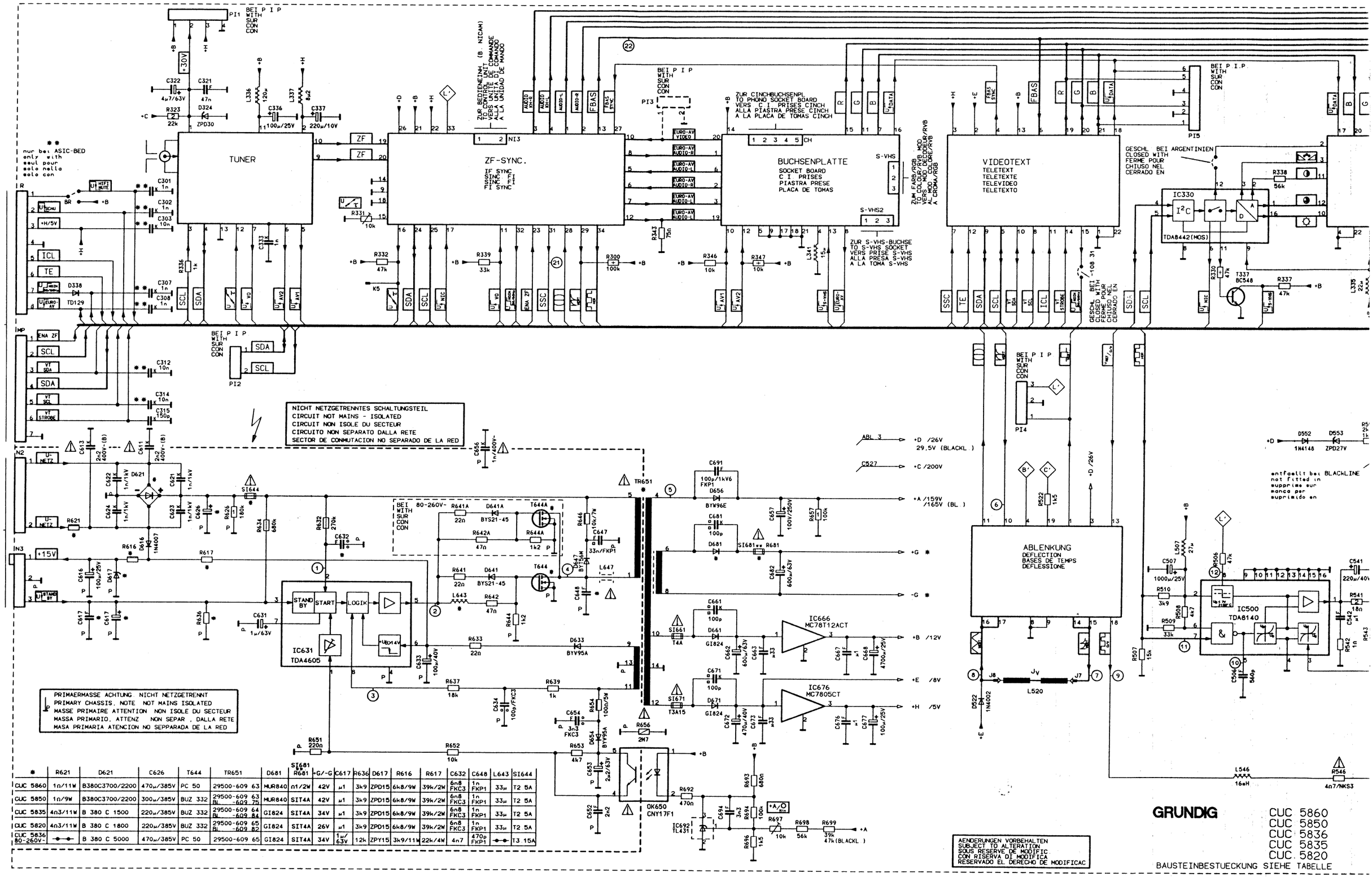

*	R621	D621	C626	T644	TR651	D681	R681	+G/-G	C617	R636	D617	R616	R617	C632	C648	L643	SI644
CUC 5860	1Ω/11W	B380C3700/2200	470µ/385V	PC 50	29500-609 63	MUR840	Ω1/2W	42V	µ1	3k9	ZPD15	6k8/9W	39k/2W	6n8 FKC3	1n FKP1	33µ	T2 5A
CUC 5850	1Ω/9W	B380C3700/2200	300µ/385V	BUZ 332	29500-609 63 Bl -609 75	MUR840	SIT4A	42V	µ1	3k9	ZPD15	6k8/9W	39k/2W	6n8 FKC3	1n FKP1	33µ	T2 5A
CUC 5835	4Ω3/11W	B 380 C 1500	220µ/385V	BUZ 332	29500-609 64 Bl -609 84	GI824	SIT4A	34V	µ1	3k9	ZPD15	6k8/9W	39k/2W	6n8 FKC3	1n FKP1	33µ	T2 5A
CUC 5820	4Ω3/11W	B 380 C 1800	220µ/385V	BUZ 332	29500-609 65 Bl -609 82	GI824	SIT4A	26V	µ1	3k9	ZPD15	6k8/9W	39k/2W	6n8 FKC3	1n FKP1	33µ	T2 5A
CUC 5836 80-260V-	—•—	B 380 C 5000	470µ/385V	PC 50	29500-609 65	GI824	SIT4A	34V	1µ/ 63V	12k	ZPY15	3k9/11W	22k/4W	4n7	470p FKP1	—•—	T3 15A

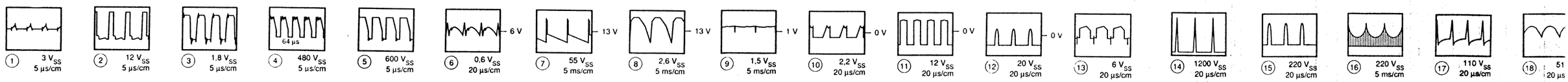

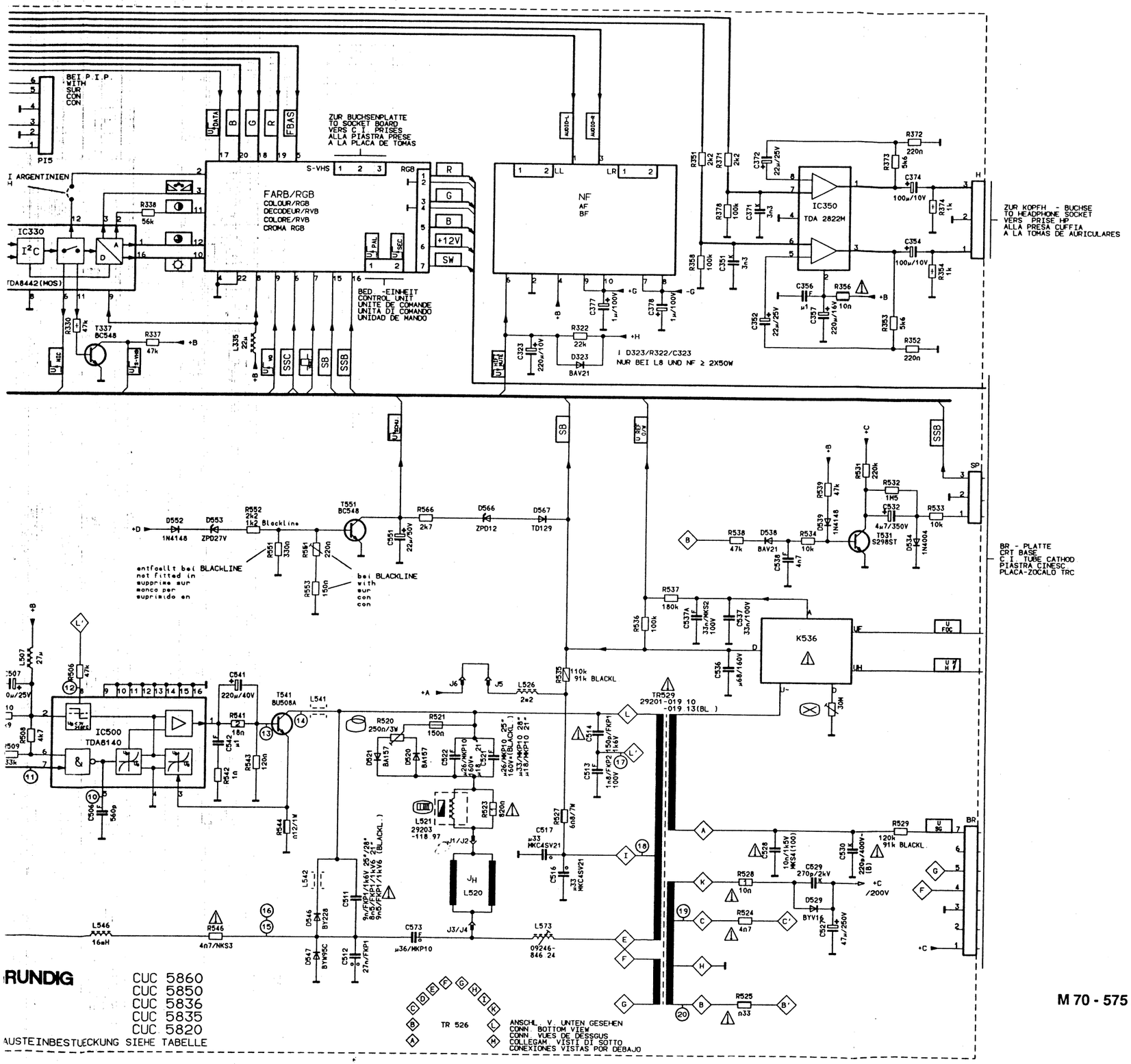

RUNDIG

CUC 5860
CUC 5850
CUC 5836
CUC 5835
CUC 5820

AUSTEINBESTUECKUNG SIEHE TABELLE

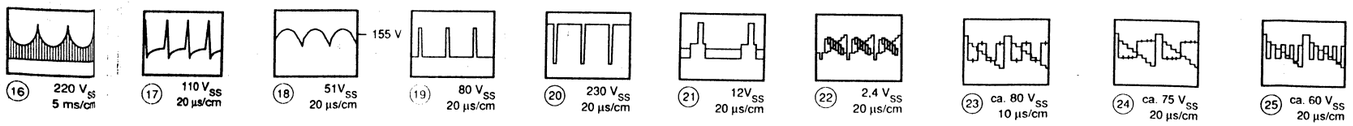

M 70 - 575 / 90

D

ABGLEICH DER BRÜCKENSPULE L 573

Bildbreite auf Minimum, den Tastkopf eines Zweistrahlosziloscopes an den Kollektor des Tranistors T 541 einhängen.
Den anderen Tastkopf zwischen den Dioden D 546 und D 547 anschließen.
Mit der Spule L 573 beide Oszillogramme auf gleiche Impulsbreite abgleichen.

RV REGELSPANNUNGSVERZÖGERUNG (TUNER)

Normtestbild auf hohen UHF Kanal legen, die HF sollte mindestens 1,5 mV betragen (rauschfreies Bild). Regler R 331 (Kontakt 15, ZF-Verst.) in Richtung Linksanschlagdrehen bis das Bild zu rauschen beginnt, dann wieder zurückdrehen bis das Bild gerade rauschfrei wird.

EINSTEILLUNG DER SCHUTZSCHALTUNG

Mit dem Einstellregler R 551 wird die Ansprechschwelle der Schutzschaltung eingestellt. Den Regler so einstellen, daß bei + D 32,5 V das Gerät in Stand By Betrieb schaltet.

GB

ADJUSTMENT OF THE BRIDGE COIL L 573

Picture width to minimum, then connect one test probe of a twin beam oscilloscope to the collector of transistor T 541.
Connect the other test probe to the junction of D 546, D 547.

Adjust the coil L 573 so that both oscillograms have the same pulse width.

RV DELAYED AUTOMATIC GAIN CONTROL VOLTAGE (TUNER)

Feed in a standard test pattern at a channel in the upper range of the UHF Band. The RF should be at least 1,5 mV (noise free picture). Rotate the control R 331 (contact 15, IF-Ampl.) towards the left hand and stop until noise just begins to appear in the picture, then reverse the direction of the control until the picture just becomes noise free.

ADJUSTMENT OF THE PROTECTIVE SWITCH

The treshold value for the Safety Circuit is adjusted by R 551. Adjust the control R 551 so that the receiver switches to Stand-by when +D is 32,5V.

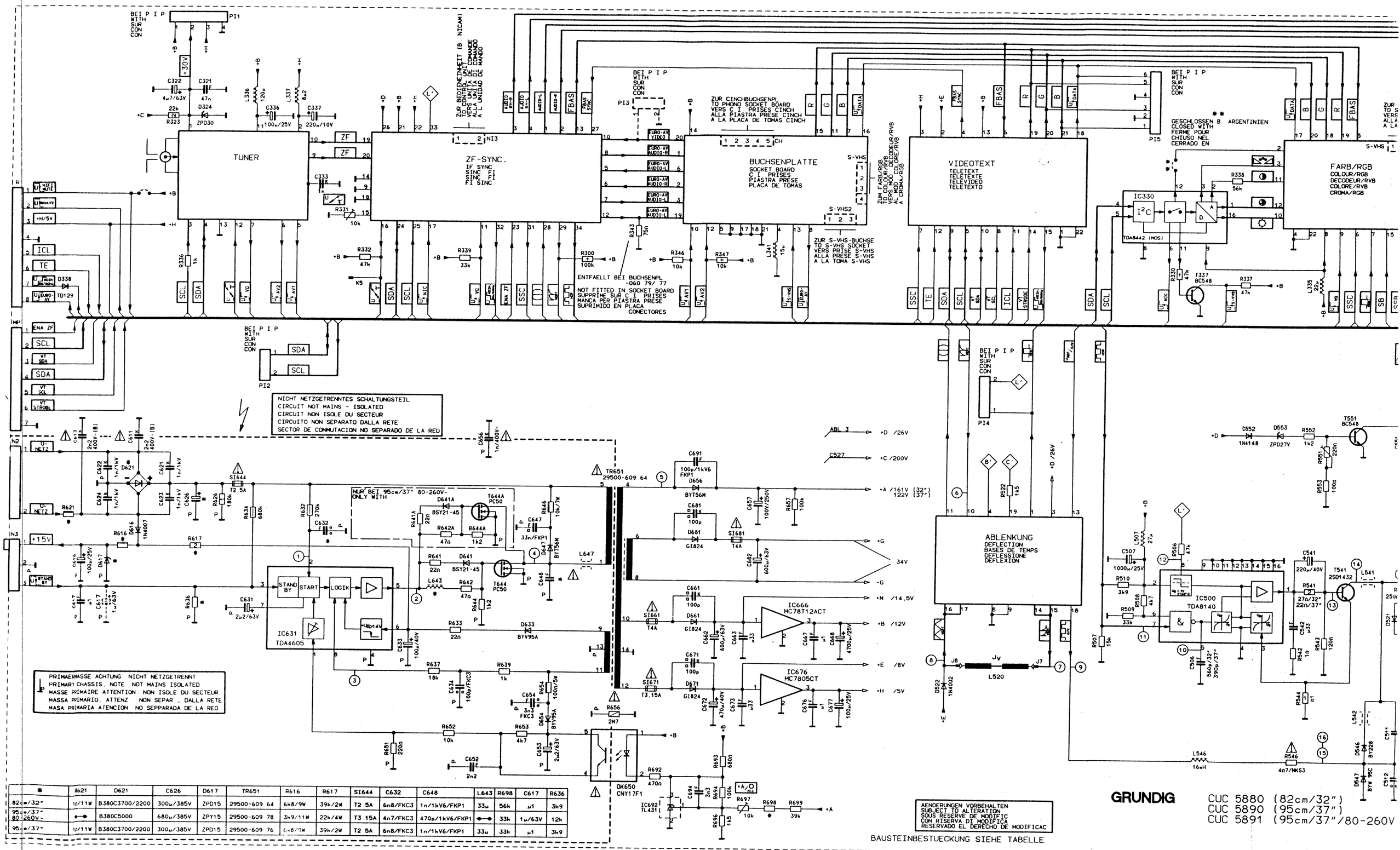

*	R621	D621	C626	D617	TR651	R616	R617	SI644	C632	C648	L643	R698	C617	R636
82cm/32"	10/11W	B380C3700/2200	300µ/385V	ZPD15	29500-609 64	6k8/9W	39k/2W	T2 5A	6n8/FKC3	1n/1kV6/FKP1	33µ	56k	µ1	3k9
95cm/37" 80-260V~	⟷	B380C5000	680µ/385V	ZPY15	29500-609 78	3k9/11W	22k/4W	T3 15A	4n7/FKC3	470p/1kV6/FKP1	⟷	33k	1µ/63V	12k
95cm/37"	10/11W	B380C3700/2200	300µ/385V	ZPD15	29500-609 76	6k8/9W	39k/2W	T2 5A	6n8/FKC3	1n/1kV6/FKP1	33µ	33k	µ1	3k9

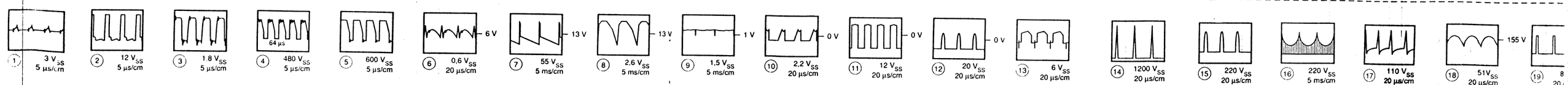

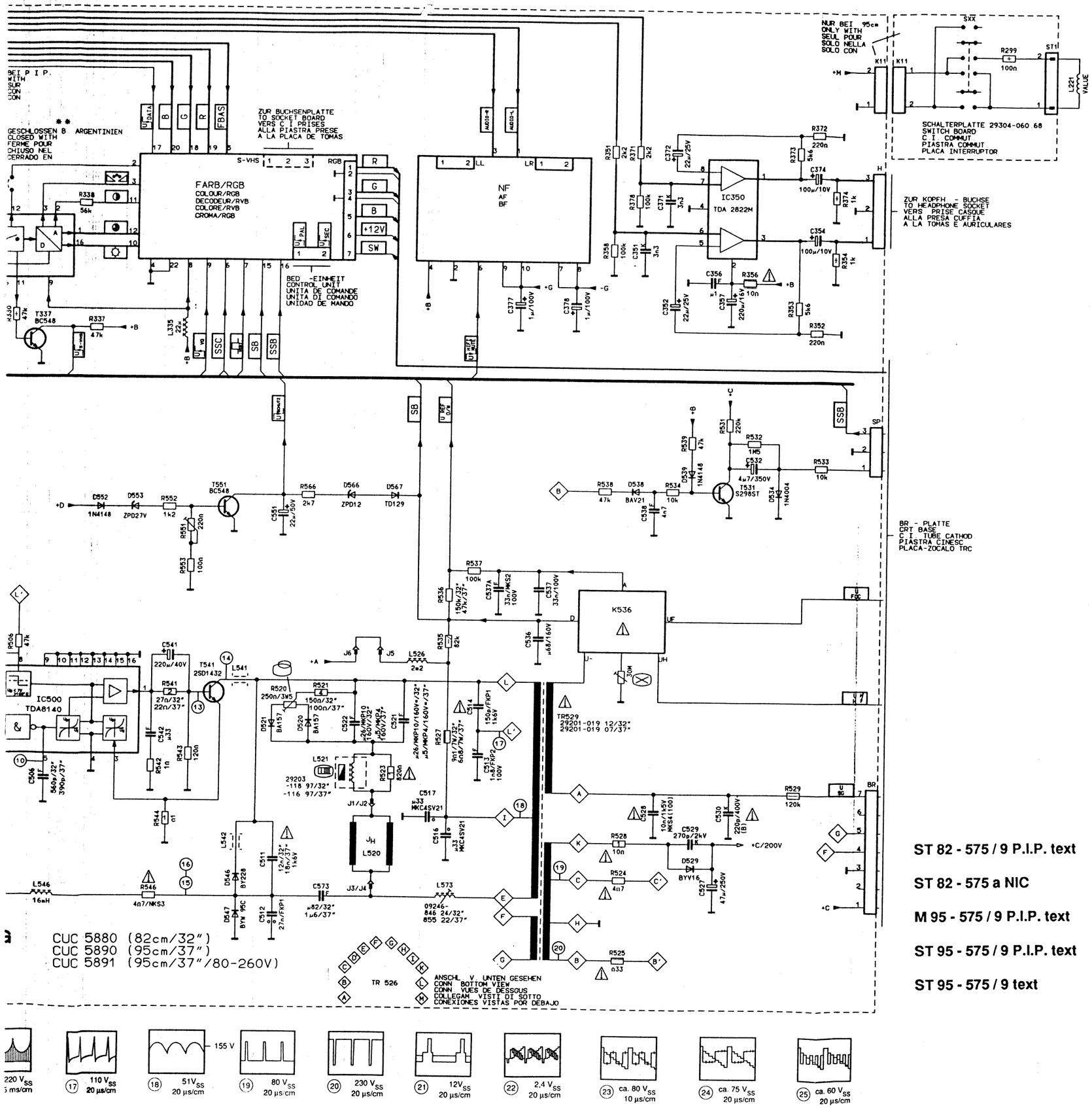

ST 82 - 575 / 9 P.I.P. text

ST 82 - 575 a NIC

M 95 - 575 / 9 P.I.P. text

ST 95 - 575 / 9 P.I.P. text

ST 95 - 575 / 9 text

(D)

ABGLEICH DER BRÜCKENSPULE L 573

Bildbreite auf Minimum, den Tastkopf eines Zweistrahlosziloscopes an den Kollektor des Tranistors T 541 einhängen.
Den anderen Tastkopf zwischen den Dioden D 546 und D 547 anschließen.
Mit der Spule L 573 beide Oszillogramme auf gleiche Impulsbreite abgleichen.

RV REGELSPANNUNGSVERZÖGERUNG (TUNER)

Normtestbild auf hohen UHF Kanal legen, die HF sollte mindestens 1,5 mV betragen (rauschfreies Bild). Regler R 331 (Kontakt 15, ZF-Verst.) in Richtung Linksanschlagdrehen bis das Bild zu rauschen beginnt, dann wieder zurückdrehen bis das Bild gerade rauschfrei wird.

EINSTEILLUNG DER SCHUTZSCHALTUNG

Mit dem Einstellregler R 551 wird die Ansprechschwelle der Schutzschaltung eingestellt. Den Regler so einstellen, daß bei + D 32,5 V das Gerät in Stand By Betrieb schaltet.

(GB)

ADJUSTMENT OF THE BRIDGE COIL L 573

Picture width to minimum, then connect one test probe of a twin beam oscilloscope to the collector of transistor T 541.
Connect the other test probe to the junction of D 546, D 547.

Adjust the coil L 573 so that both oscillograms have the same pulse width.

RV DELAYED AUTOMATIC GAIN CONTROL VOLTAGE (TUNER)

Feed in a standard test pattern at a channel in the upper range of the UHF Band. The RF should be at least 1,5 mV (noise free picture). Rotate the control R 331 (contact 15, IF-Ampl.) towards the left hand and stop until noise just begins to appear in the picture, then reverse the direction of the control until the picture just becomes noise free.

ADJUSTMENT OF THE PROTECTIVE SWITCH

The treshold value for the Safety Circuit is adjusted by R 551. Adjust the control R 551 so that the receiver switches to Stand-by when +D is 32,5V.

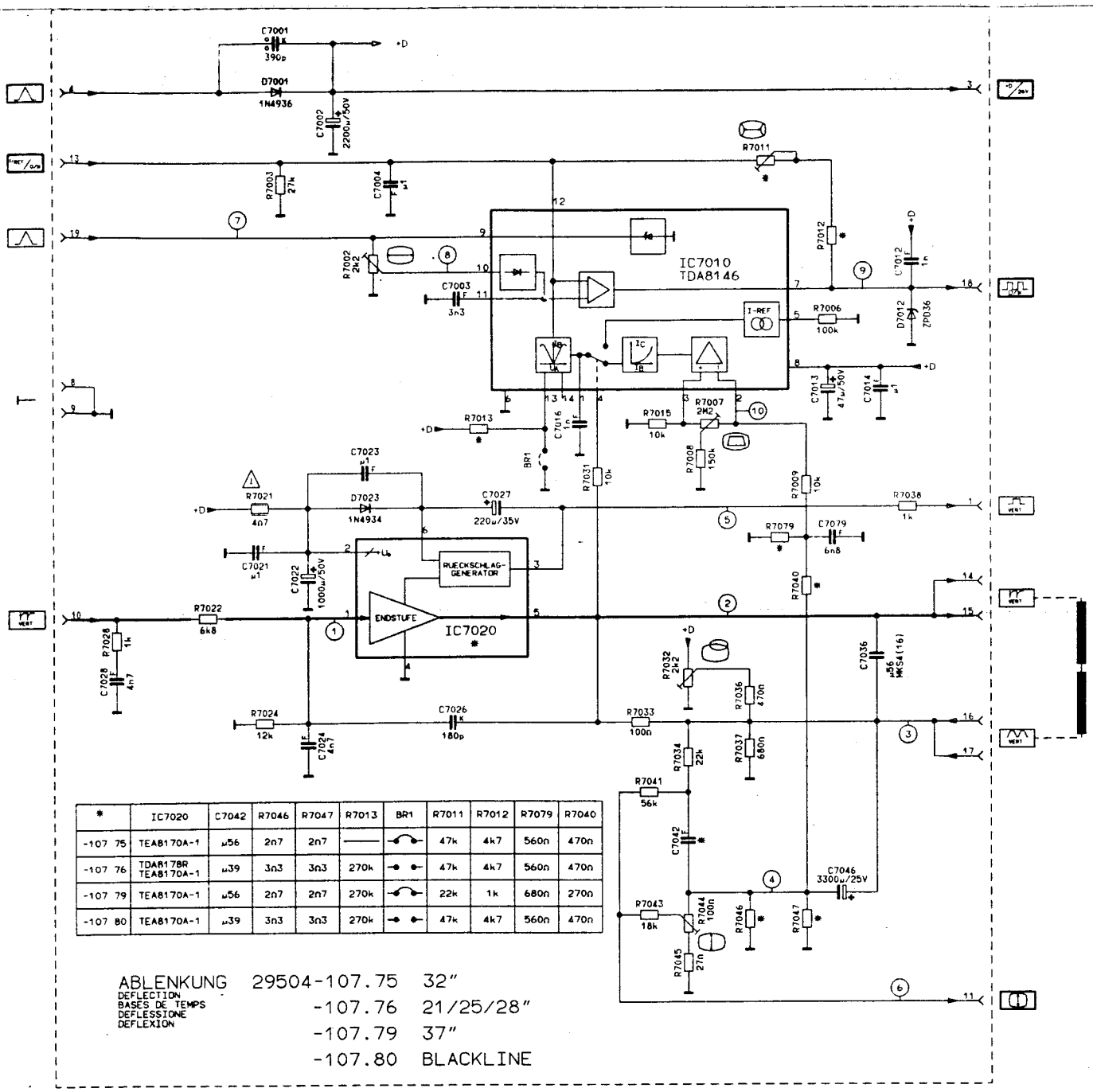

*	IC7020	C7042	R7046	R7047	R7013	BR1	R7011	R7012	R7079	R7040
-107 75	TEA8170A-1	µ56	2n7	2n7	—		47k	4k7	560n	470n
-107 76	TDA8178R TEA8170A-1	µ39	3n3	3n3	270k		47k	4k7	560n	470n
-107 79	TEA8170A-1	µ56	2n7	2n7	270k		22k	1k	680n	270n
-107 80	TEA8170A-1	µ39	3n3	3n3	270k		47k	4k7	560n	470n

ABLENKUNG 29504-107.75 32"
DEFLECTION -107.76 21/25/28"
BASES DE TEMPS -107.79 37"
DEFLESSIONE -107.80 BLACKLINE
DEFLEXION

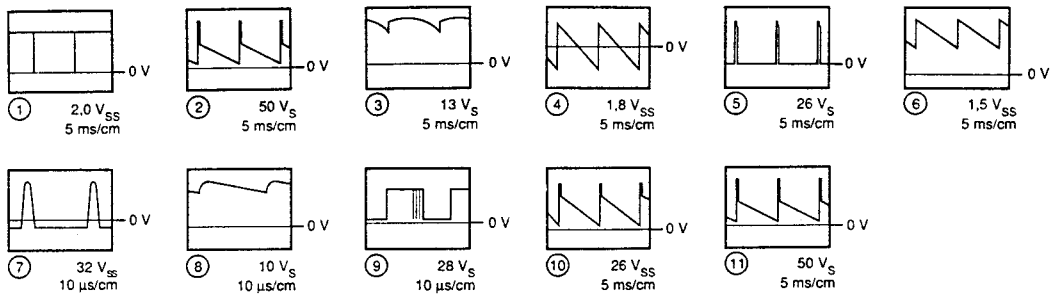

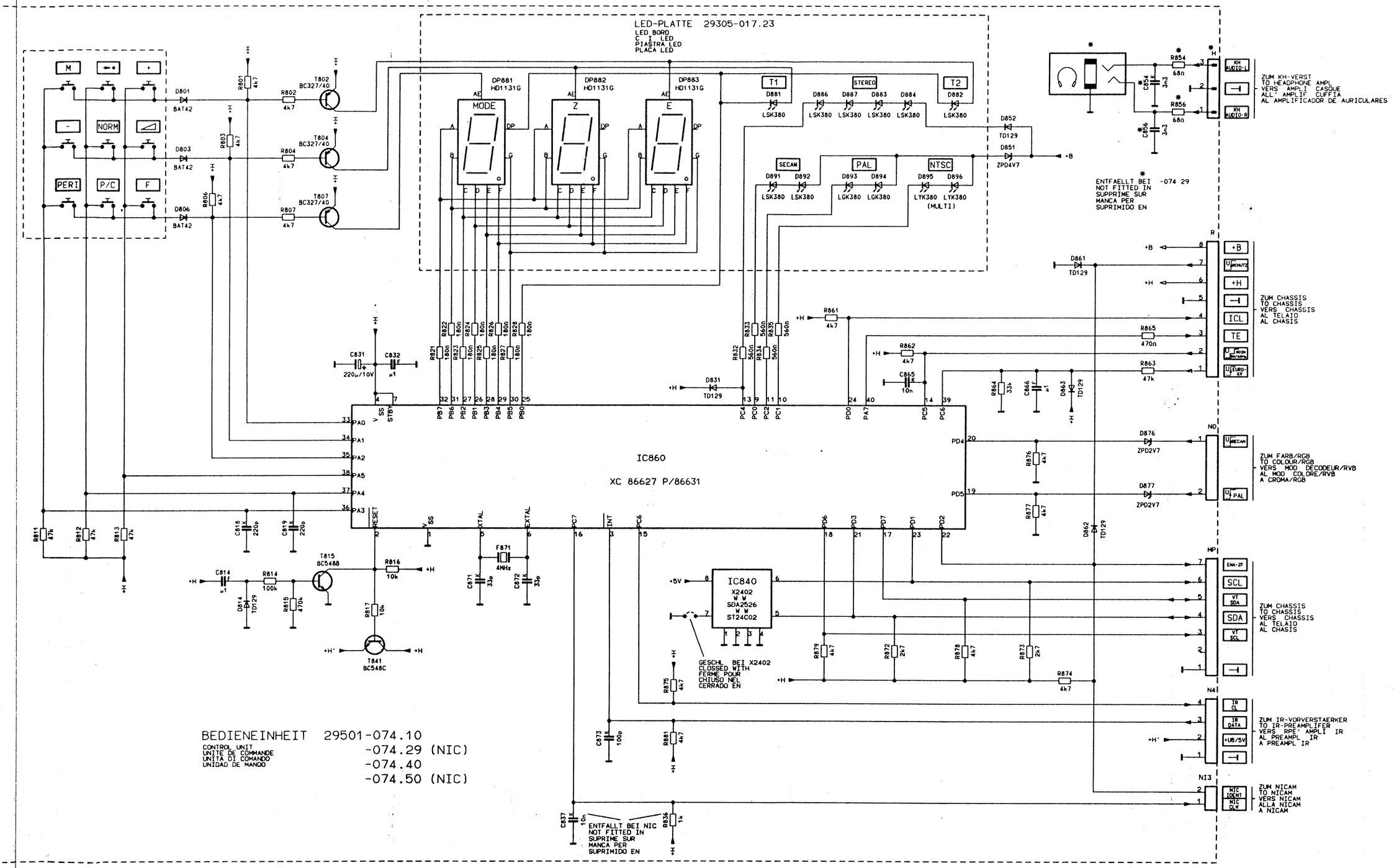

BEDIENEINHEIT 29501-074.10
-074.29 (NIC)
-074.40
-074.50 (NIC)

CONTROL UNIT
UNITE DE COMMANDE
UNITA DI COMANDO
UNIDAD DE MANDO

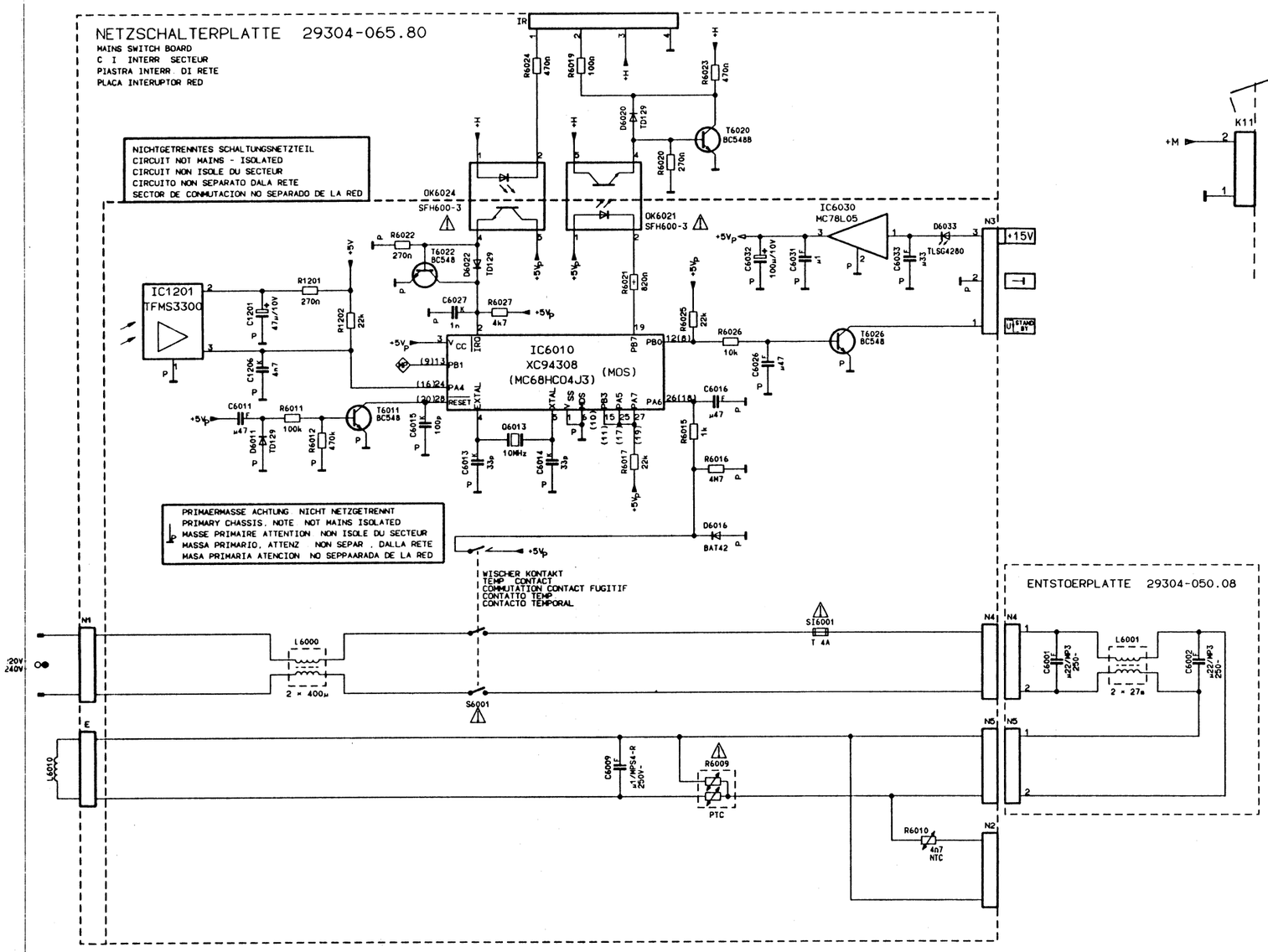

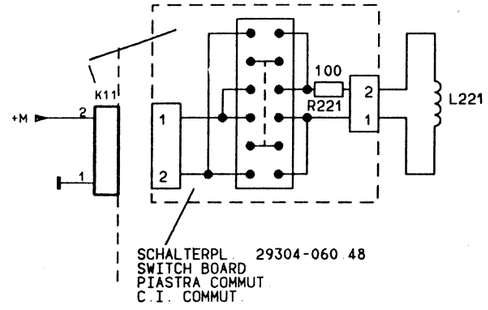

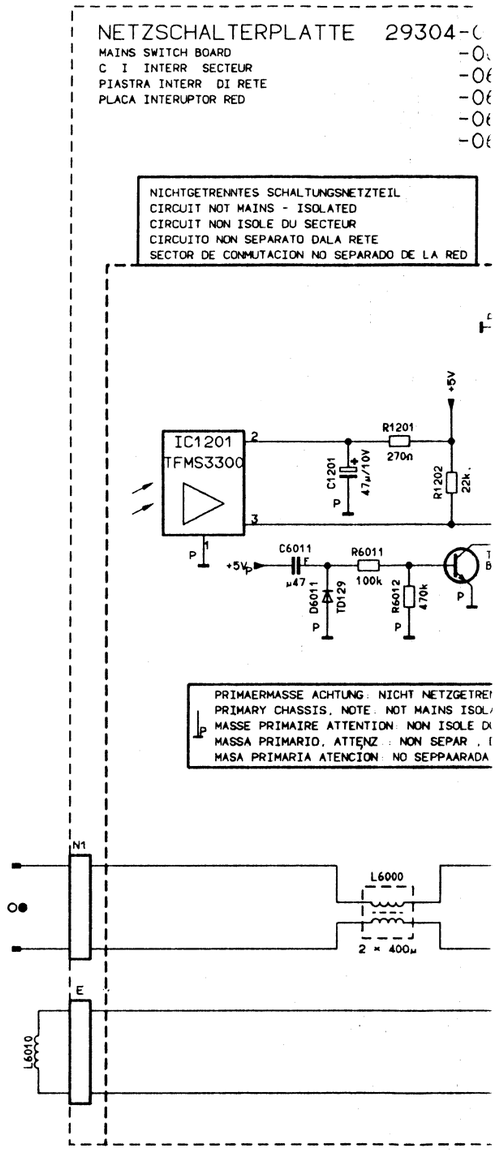

Gerät Set Apparecchio Appareil Aparato	Buchsenplatte EURO-AV S.Board C.I. Prises Peri-TV P. Pr. EURO-AV Pl. con. EURO AV	BR-Platte CRT Base C.I. Tube Cathod. Piastra cinesc. Placa Zocalo TRC	Tuner	ZFVerstärker IF amplifier Ampificateur de FI Amplificatore FI Amplificador de FI	Farb RGB Colour/RGB Decodeur/RVB Colore/RVB Croma RGB	Videotext Teletext Videotext Colore/RVB Teletexto	NF AF B.F. BF BF	Ablenkung Deflection Bases de Temps Deflessione Deflexión	Bedieneinheit Control Unit Unita de Comm. Unita di Comando Unidad de Mando	Netzschalterpl. Mains Switch B. C.I. Int. Secteur Piastra Int. di Rete Placa interr. Red	P.I.P. Einheit P.I.P. Unit Unite PI.P. Unita P.I.P. Unidad P.I.P.	P.I.P. Tuner	Aktive Ant.-Weiche Act. aerial cr. net. Filtre d'ant. activ Filtro d'ant. attivo Filtro de ant. activo	P.I.P. ZF P.I.P. IF ampl. P.I.P.amplific. P.I.P.Ampl F.I. F.I. P.I.P.	P.I.P. Farbe P.I.P. colou Couleur P.I.P Colore P.I.P Color P.I.P.
M 70 - 575 / 90	29304-060.62	29304-070.40/.81	29504-101.21	29504-162.16	29504-165.31/.33		29504-104.08	29504-107.76	29501-074.10	29304-065.80	-	-	-	-	-
ST 82 - 575 / 9 P.I.P. text	29304-060.79	29304-070.68	29504-101.21	29504-162.16	29504-165.31/.33	29504-108.31	29504-104.08	29504-107.75	29501-074.40	29501-065.70	29305-020.08	29504-101.22	29620-013.01	29504-162.94	29504-165.9
ST 82 - 575 a NIC	29304-060.62	29304-070.68	29504-101.21	29504-102.45	29504-105.31/33	29504-108.04	29504-104.08	29504-107.75	29501-074.50	29501-065.70	-	-	-	-	-
M 95 - 575 / 9 PI.P. text	29304-060.79	29304-070.22	29504-101.21	29504-162.16	29504-165.31/.33	29504-108.31	29504-104.08	29504-107.79	29501-074.40	29304-065.70	29305-020.08	29504-101.22	29620-013.01	29504-162.94	29504-165.9
ST 95 - 575 / 9 P.I.P. text	29304-060.79	29304-070.22	29504-101.21	29504-162.16	29504-165.31/33	29504-108.31	29504-104.08	29504-107.79	29501-074.40	29304-065.70	29305-020.08	29504-101.22	29620-013.01	29504-162.94	29504-165.9
ST 95 - 575 / 9 text	29304-060.62	29304-070.22	29504-101.21	29504-162.16	29504-165.31/33	29504-108.31	29504-104.08	29504-107.79	29501-074.10	29304-065.70	-	-	-	-	-

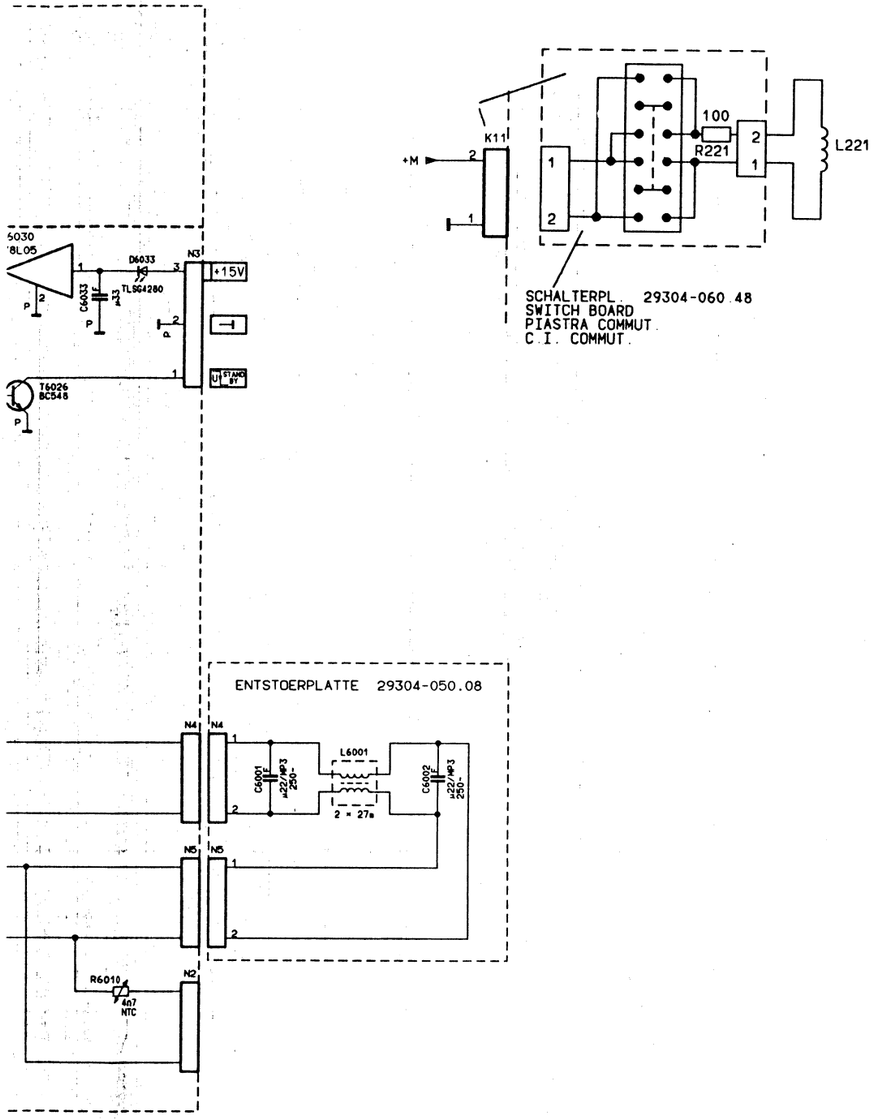

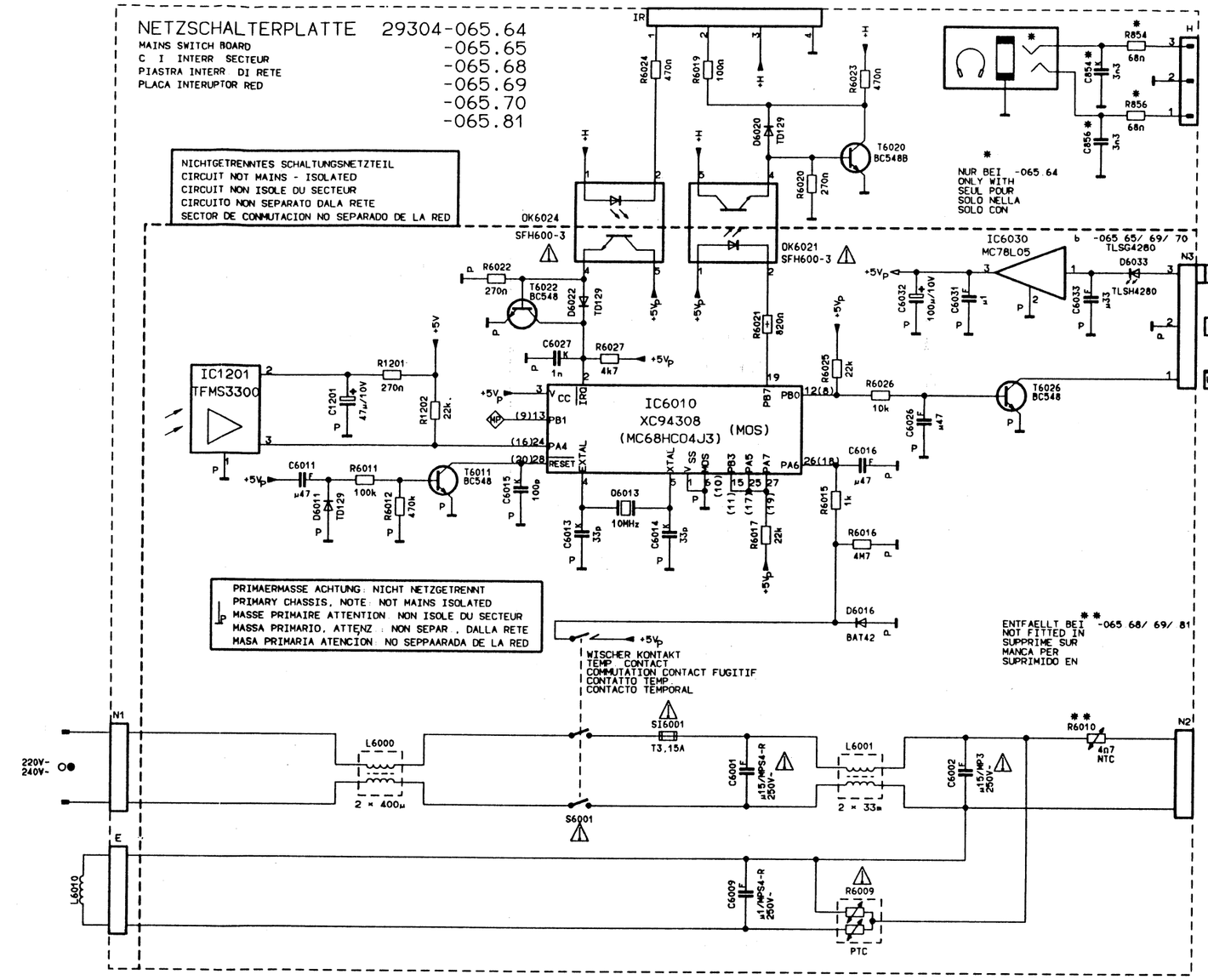

	Videotext Teletext Videotext Colore/RVB Teletexto	NF AF B.F. BF BF	Ablenkung Deflection Bases de Temps Deflessione Deflexión	Bedieneinheit Control Unit Unita de Comm. Unita di Comand. Unidad de Mando	Netzschalterpl. Mains Switch B. C.I. Int. Secteur Piastra Int. di Rete Placa interr. Red	P.I.P. Einheit P.I.P. Unit Unite PI.P. Unita P.I.P. Unidad P.I.P.	P.I.P. Tuner	Aktive Ant.-Weiche Act. aerial cr. net. Filtre d'ant. activ Filtro d'ant. attivo Filtro de ant. activo	P.I.P. ZF P.I.P. IF ampl. P.I.P.amplific. P.I.P.Ampl F.I. F.I. P.I.P.	P.I.P. Farbe P.I.P. colour Couleur P.I.P. Colore P.I.P. Color P.I.P.	P.I.P. Bst. P.I.P. Module Modulo P.I.P Piastra P.I.P. Modulo P.I.P.
/.33		29504-104.08	29504-107.76	29501-074.10	29304-065.80	-	-	-	-	-	-
/.33	29504-108.31	29504-104.08	29504-107.75	29501-074.40	29501-065.70	29305-020.08	29504-101.22	29620-013.01	29504-162.94	29504-165.92	29504-106.04
/33	29504-108.04	29504-104.08	29504-107.75	29501-074.50	29501-065.70	-	-	-	-	-	-
/.33	29504-108.31	29504-104.08	29504-107.79	29501-074.40	29304-065.70	29305-020.08	29504-101.22	29620-013.01	29504-162.94	29504-165.92	29504-106.04
/33	29504-108.31	29504-104.08	29504-107.79	29501-074.40	29304-065.70	29305-020.08	29504-101.22	29620-013.01	29504-162.94	29504-165.92	29504-106.04
/33	29504-108.31	29504-104.08	29504-107.79	29501-074.10	29304-065.70	-	-	-	-	-	-

Baustein - Ubersicht

Module list

D

1. **Weißabgleich**
   - FuBK-Testbild einspeisen.
   - ◑ min., ○ nom., ◑ max. einstellen.
   - Regler VG und VB (Bildrohrplatte) so einstellen, daß keine Verfärbungen in den Grauwerten sichtbar sind.

2. **Sperrpunktabgleich**
   Eine manuelle Einstellung ist nicht möglich, da die Steckkarte eine automatische Dunkelstromregelung besitzt. Kontrolle des Sperrpunkts (Oszilloskop erforderlich).
   - FuBK-Testbild einspeisen.
   - ◑ min., ○ nom., ◑ min. einstellen.
   - Tastkopf an den Kollektoren der Transistoren T 736, T 756, T 776 anhängen (Bildrohrplatte). Die Schwarzwerte der drei Kathodensignale liegen bei ca. 140- 150 V.

3. **Einstellungen im Farbkanal**
   - PAL-Testbild einspeisen.
   - ◑ nom., ○ nom., ◑ max. einstellen.
   - IC-Pin 28 vom TDA 4557 mit +12V verbinden.
   - IC-Pin 17 vom TDA 4557 mit Masse verbinden.
   - Mit Trimmer C 5204 die durchlaufenden Farbbalken zum Stehen bringen.
   - Kurzschlußbrücken entfernen.
   - Tastkopf an MP 12, mit Regler BP und Spule LZ die Doppelbilder des B-Signals zur Deckung bringen.
   - SECAM-Testbild einspeisen.
   - Tastkopf an Pin 1 vom TDA 4557 anschließen, mit Spule DR Nulllinie des (R-Y)-Signals auf Zeilenniveau bringen.
   - Tastkopf an Pin 3 vom TDA 4557 anschließen, mit Spule DB Nulllinie des (B-Y)-Signals auf Zeilentastniveau bringen.
   - Spule F 5031 so einstellen, daß das (B-Y)-Signal keine Überschwinger hat.

GB

1. **White level adjustment**
   - Display colour bar test pattern.
   - Set ◑ to min., ○ to nom., ◑ to max.
   - Adjust presets VG and VB (CTR socket board) so that the picture does not show any colouration.

2. **Adjustment of cut-off point**
   Manual adjustment is not possible, as the circuit board employs an automatic dark current control circuit.
   To check cut-off point (oscilloscope required), proceed as follows:
   - Display colour bar test pattern.
   - Set ◑ to min., ○ to nom., ◑ to min
   - Connect test probe to collectors of T 736, T 756, T 776 (CRT socket board).The black levels of the three cathode signals should be 140-150V.

3. **Adjustments in chroma channel**
   - Display PAL test pattern.
   - Set ◑ to nom., ○ to nom., ◑ to max.
   - Connect pin 28 of IC TDA 4557 to +12V supply.
   - Connect pin 17 to IC TDA 4557 to chassis.
   - Adjust trimmer C 5204 for stationary pattern in colour bars.
   - Remove wire links.
   - Connect test probe to test point MP 12. Bring the double image produced by the B-signal to coincidence by adjusting the preset BP and the coil LZ.
   - Display SECAM test pattern.
   - Connect test probe to pin 1 of IC TDA 4557.
   - Use coil DR to align zero level of the (R-Y) signal with the line black level.
   - Connect test probe to pin 3 of IC TDA 4557.
   - Use coil DB to align zero level of the (B-Y) signal with the line black level.
   - Adjust coil F 5031 so that the (B-Y) signal is free of overshooting.

I

1. **Taratura del bianco**
   - Applicare un monoscopio FuBK.
   - Regolare ◑ al minimo, ○ sul valore nominale e ◑ al massimo.
   - Con i regolatori VG e VB (piastra cinescopio) eliminare eventuali macchie di colore.

2. **Taratura del punto di blocco**
   Una regolazione manuale non è possibile, poiché questa scheda incorpora una regolazione automatica della corrente d'interdizione.
   Controllo del punto di blocco (é necessario un oscilloscopio):
   - Applicare un monoscopio FuBK.
   - Regolare ◑ al minimo, ○ sul valore nominale e ◑ al minimo.
   - Collegare la sonda ai collettori dei transistori T 736, T 756, T 776 (piastra cinescopio).
     Valore nero dei tre segnali catodici ca. 140-150V.

3. **Regolazione del canale colore**
   - Applicare un monoscopio PAL.
   - Regolare ◑ al nominale, ○ sul valore nominale e ◑ al massimo.
   - Sull'integrato TDA 4557 collegare pin 28 a +12V.
   - Sull'integrato TDA 4557 collegare pin 17 a massa.
   - Con C 5204 fermare le barre colorate scorrevoli.
   - Togliere i cortocircuiti.
   - Collegare la sonda a MP 12, con il regolatore BP e la bobina LZ portare a copertura le immagini doppie del segnale B.
   - Applicare un monoscopio SECAM.
   - Collegare la sonda al pin 1 dell'integrato TDA 4557, con la bobina DR portare la linea zero del segnale (R-Y) sul livello della frequenza di riga.
   - Collegare la sonda al pin 3 dell'integrato TDA 4557, con la bobina DB portare la linea zero del segnale (B-Y) sul livello della frequenza di riga.
   - La bobina F 5031 applicarla cosi in modo che il segnale (B-Y) sia chiaro.

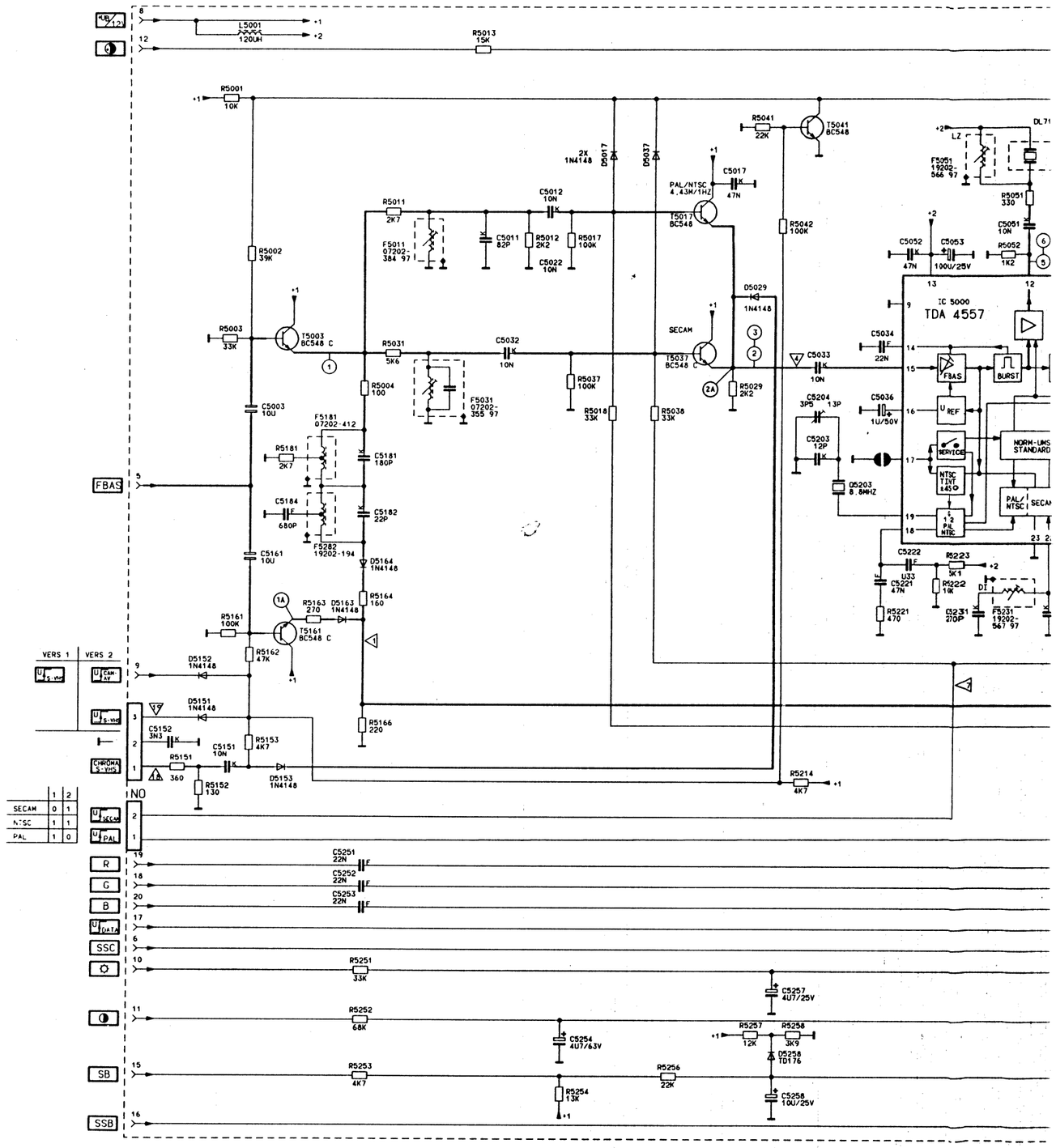

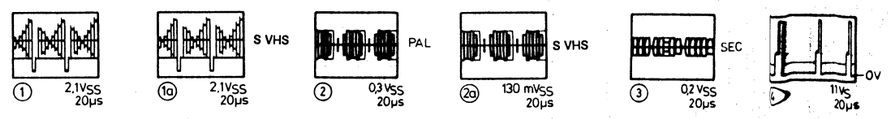

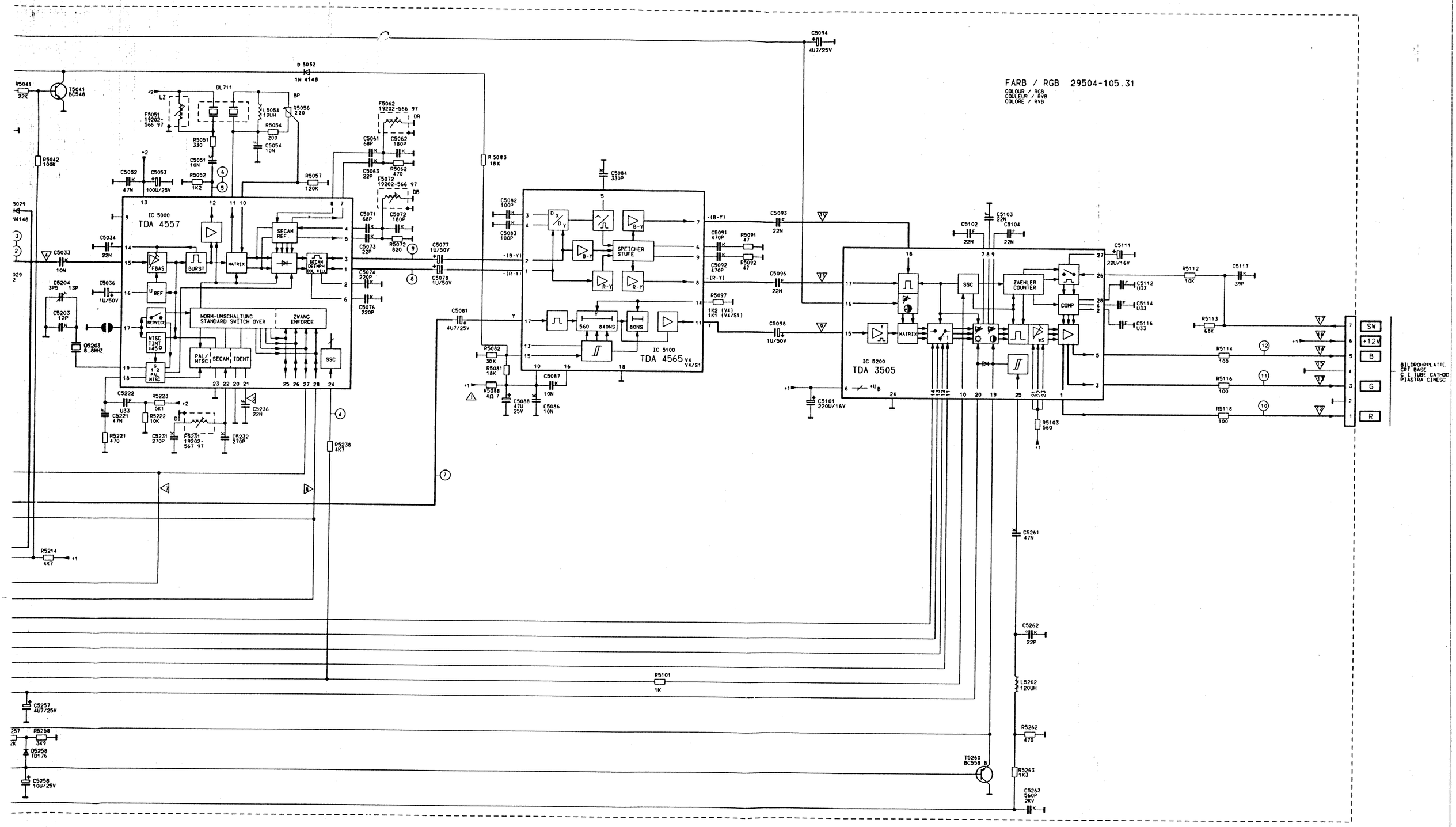
FARB / RGB 29504-105.31
COLOUR / RGB
COULEUR / RVB
COLORE / RVB
IC 5000
TDA 4557
IC 5100
TDA 4565 V4
IC 5200
TDA 3505
SECAM REF
SECAM DEMPH COL KILL
FBAS
BURST
MATRIX
U REF
SERVICE
NTSC TINT ±45°
PAL NTSC
NORM-UMSCHALTUNG
STANDARD SWITCH OVER
ZWANG
ENFORCE
PAL/NTSC
SECAM
IDENT
SSC
SPEICHER STUFE
ZAEHLER
COUNTER
COMP
BILDROHRPLATTE
CRT BASE
C I TUBE CATHOD
PIASTRA CINESC
SW
+12V
B
G
R
S VHS
SEC
PAL
0V

VIDEOTEXT - DECODER 29504-108.04

TELETEXT DECODER
DECODER TELEVIDEO

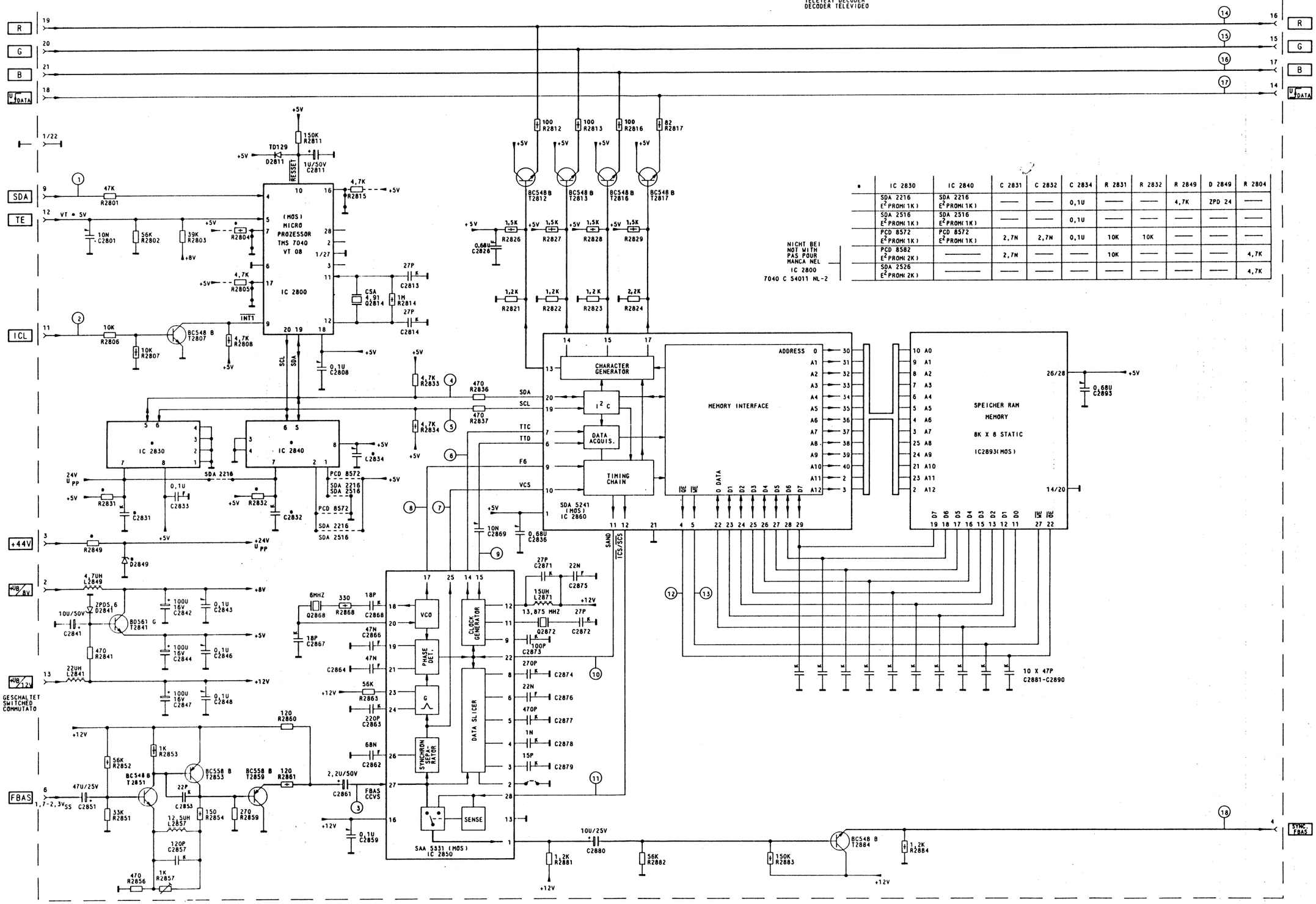

•	IC 2830	IC 2840	C 2831	C 2832	C 2834	R 2831	R 2832	R 2849	D 2849	R 2804
	SDA 2216 E²PROM(1K)	SDA 2216 E²PROM(1K)	—	—	0,1U	—	—	4,7K	ZPD 24	—
	SDA 2516 E²PROM(1K)	SDA 2516 E²PROM(1K)	—	—	0,1U	—	—	—	—	—
	PCD 8572 E²PROM(1K)	PCD 8572 E²PROM(1K)	2,7N	2,7N	0,1U	10K	10K	—	—	—
	PCD 8582 E²PROM(2K)	—	2,7N	—	—	10K	—	—	—	4,7K
	SDA 2526 E²PROM(2K)	—	—	—	—	—	—	—	—	4,7K

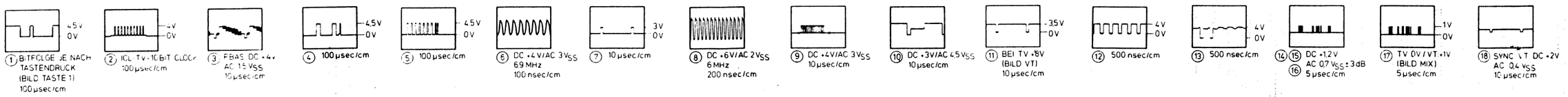

(D)

VT - Nachrüstung und Anpassungsabgleich

Beim Nachrüsten der Videosteckkarte muß der Kurzschlußstecker zwischen Kontakt 4 und 6 entfernt werden.
Der Einsteller R 2857 steht bei der Auslieferung auf Linksanschlag (kleinste Höhenanhebung, ca 2 dB). Treten trotz einwandfreiem Antennensignal Zeichenfehler auf, R 2857 langsam nach rechts verstellen, bis Fehler verschwinden. Nicht weiterdrehen, da die Fehlerhäufigkeit wieder zunehmen kann.
Während des Abgleiches ist es notwendig, die Seite 199 ständig neu anzuwählen, da nur so die Seite neu eingelesen wird und eine Beurteilung der Fehlerschwelle möglich ist.

(GB)

VT GB: (Teletext) Installation and matching adjustment.

When fitting the Teletext plug-in board, the shorting plug on contact 4 and 6 has to be removed. The control R 2857 is set in the fully anti clockwise position when the unit is delivered (smallest treble boost: approx. 2dB). If, with a perfect aerial signal character faults occur, turn R 2857 slowly clockwise until the faults disappear. Do not turn R 2857 up any further as error rate may increase again.
Page 199 must always be selected anew during the adjustment, as only this effects a new read-in of the page making it possible to evaluate the error level.

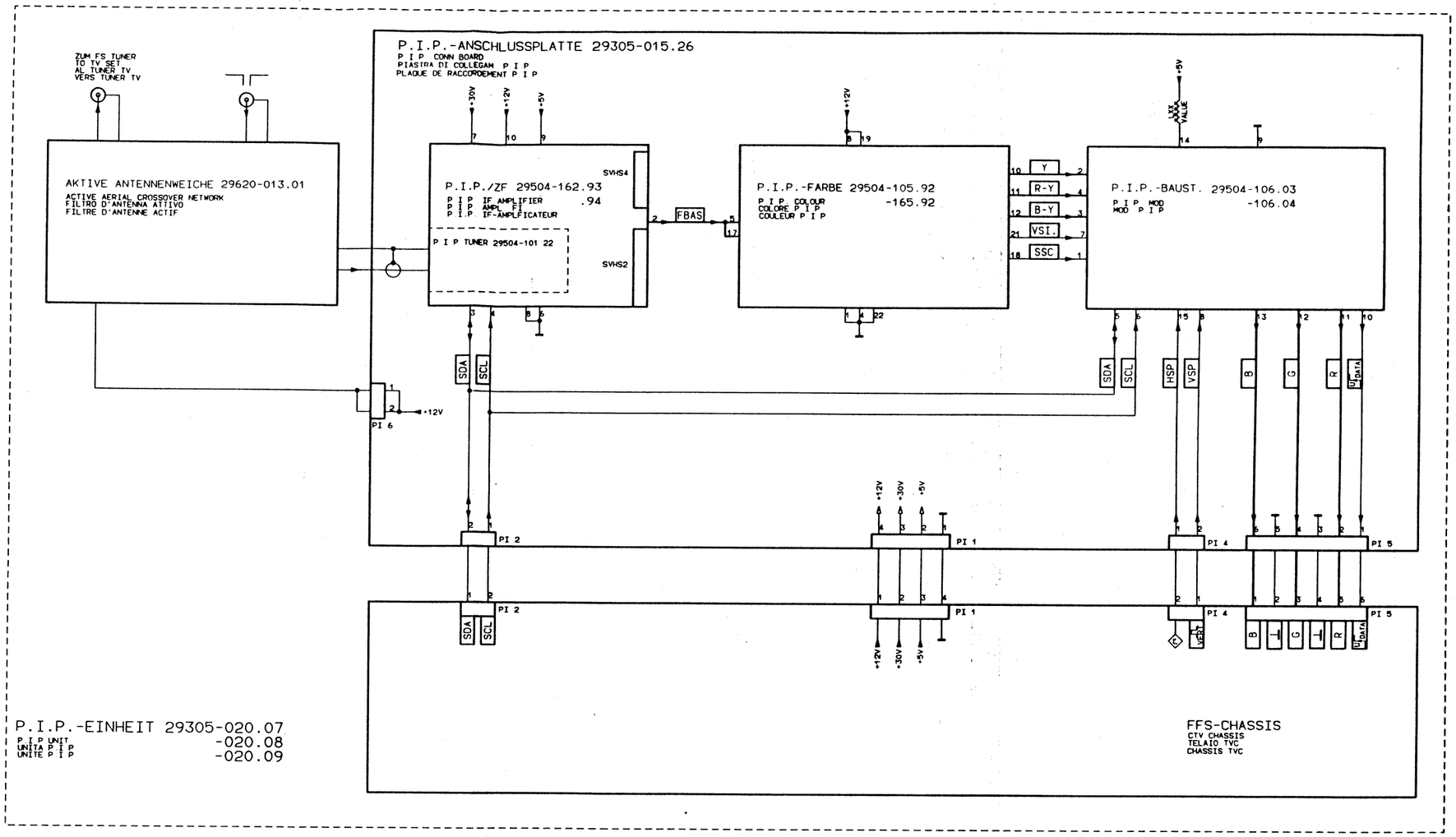

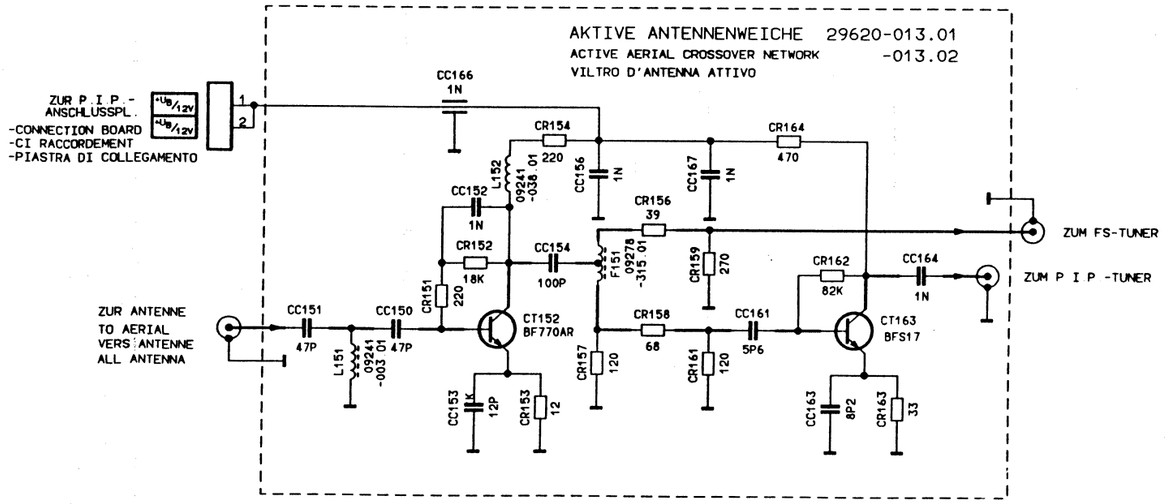

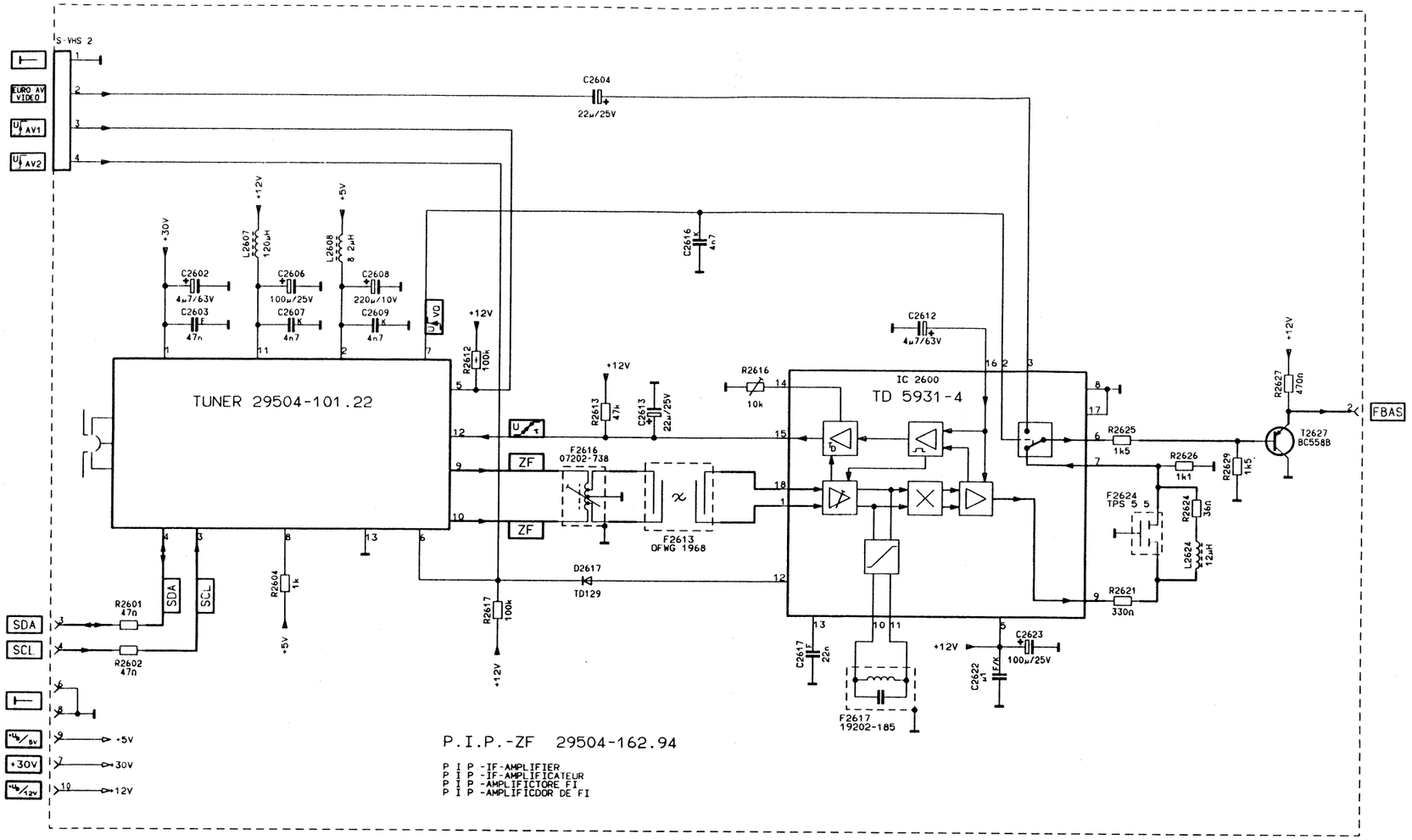

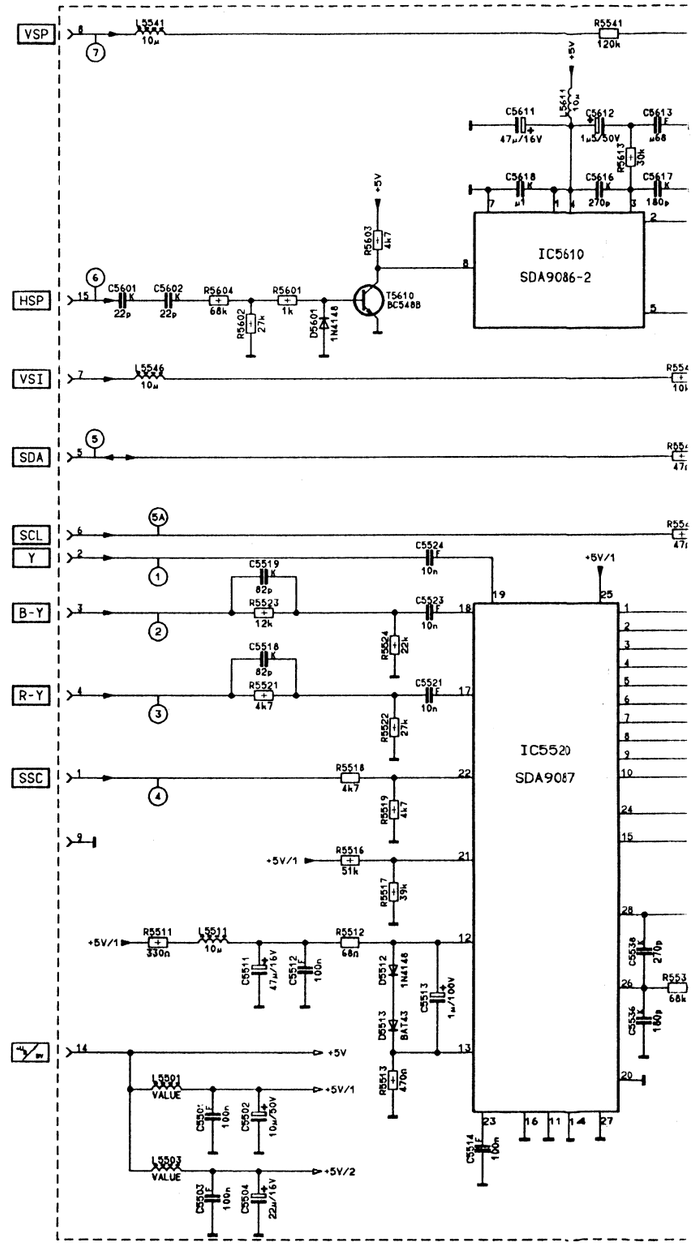

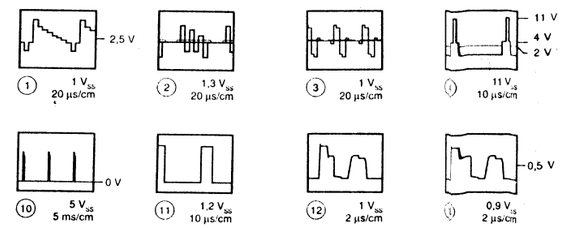

(D)

RV Regelspannungsverzögerung (Tuner)

Normtestbild auf hohen UHF Kanal legen, die HF sollte mindestens 1,5 mV betragen (rauschfreies Bild). Regler R 2616 (Kontakt 14, ZF-Verst.) in Richtung Linksanschlagdrehen bis das Bild zu rauschen beginnt, dann wieder zurückdrehen bis das Bild gerade rauschfrei wird.

(GB)

RV Delayed Automatic Gain Control Voltage (Tuner)

Feed in a standard test pattern at a channel in the upper range of the UHF Band. The RF should be at least 1,5 mV (noise free picture). Rotate the control R 2616 (contact 14, IF-Ampl.) towards the left hand and stop until noise just begins to appear in the picture, then reverse the direction of the control until the picture just becomes noise free.

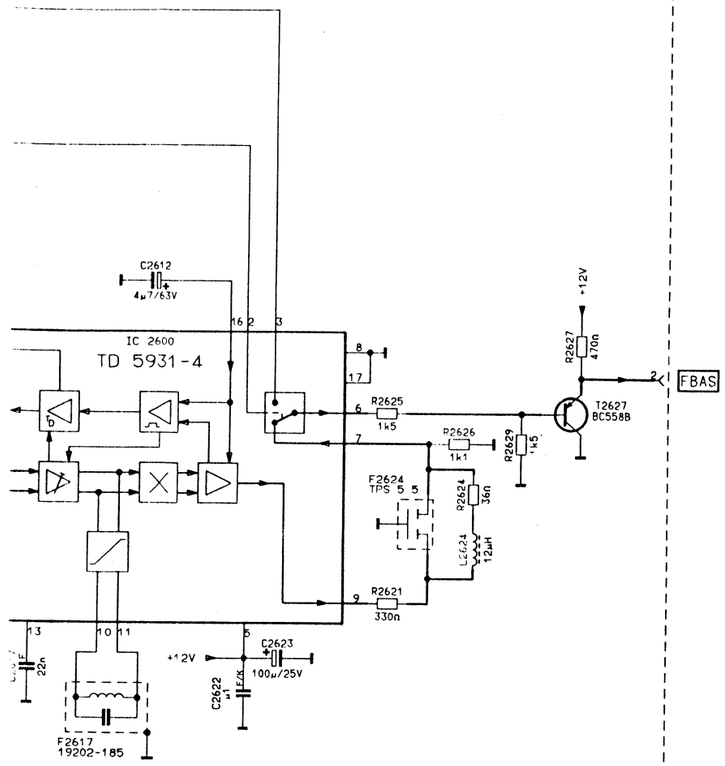

trol Voltage

channel in the upper
uld be at least 1,5 mV
ol R2616 (contact 14,
f stop until noise just
reverse the direction
becomes noise free.

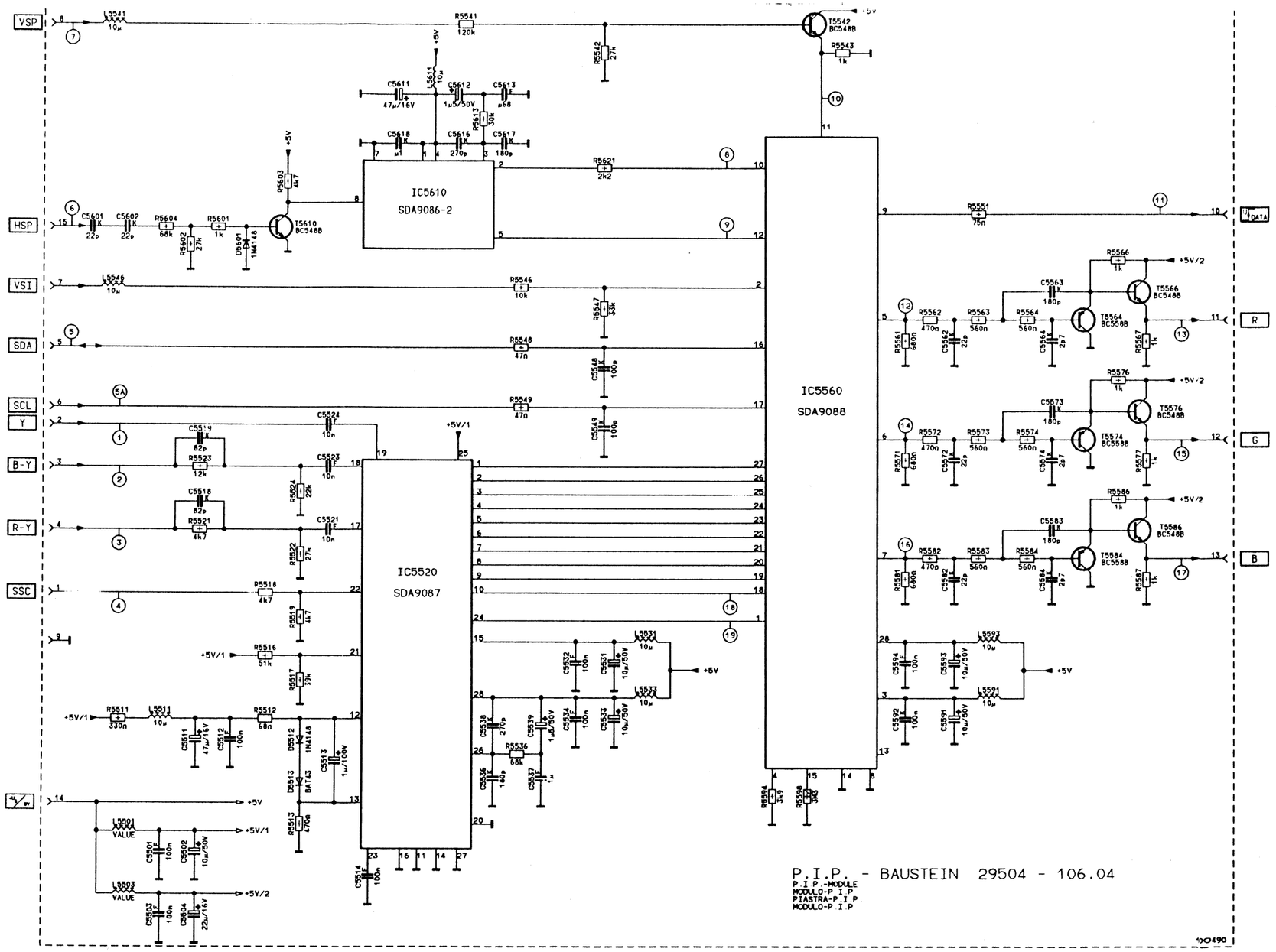

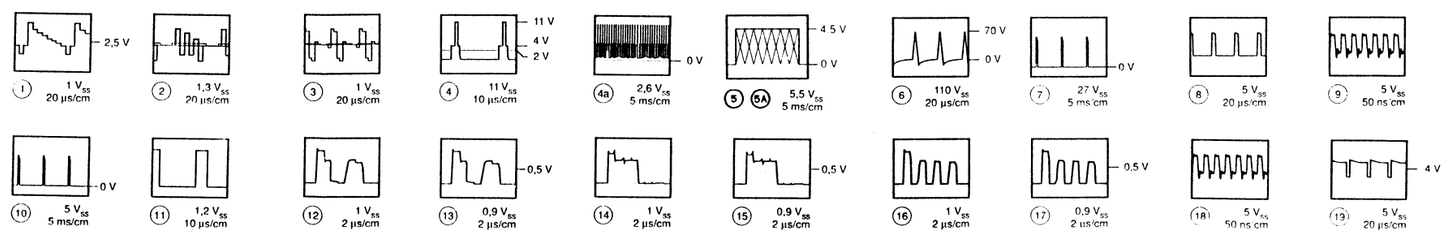

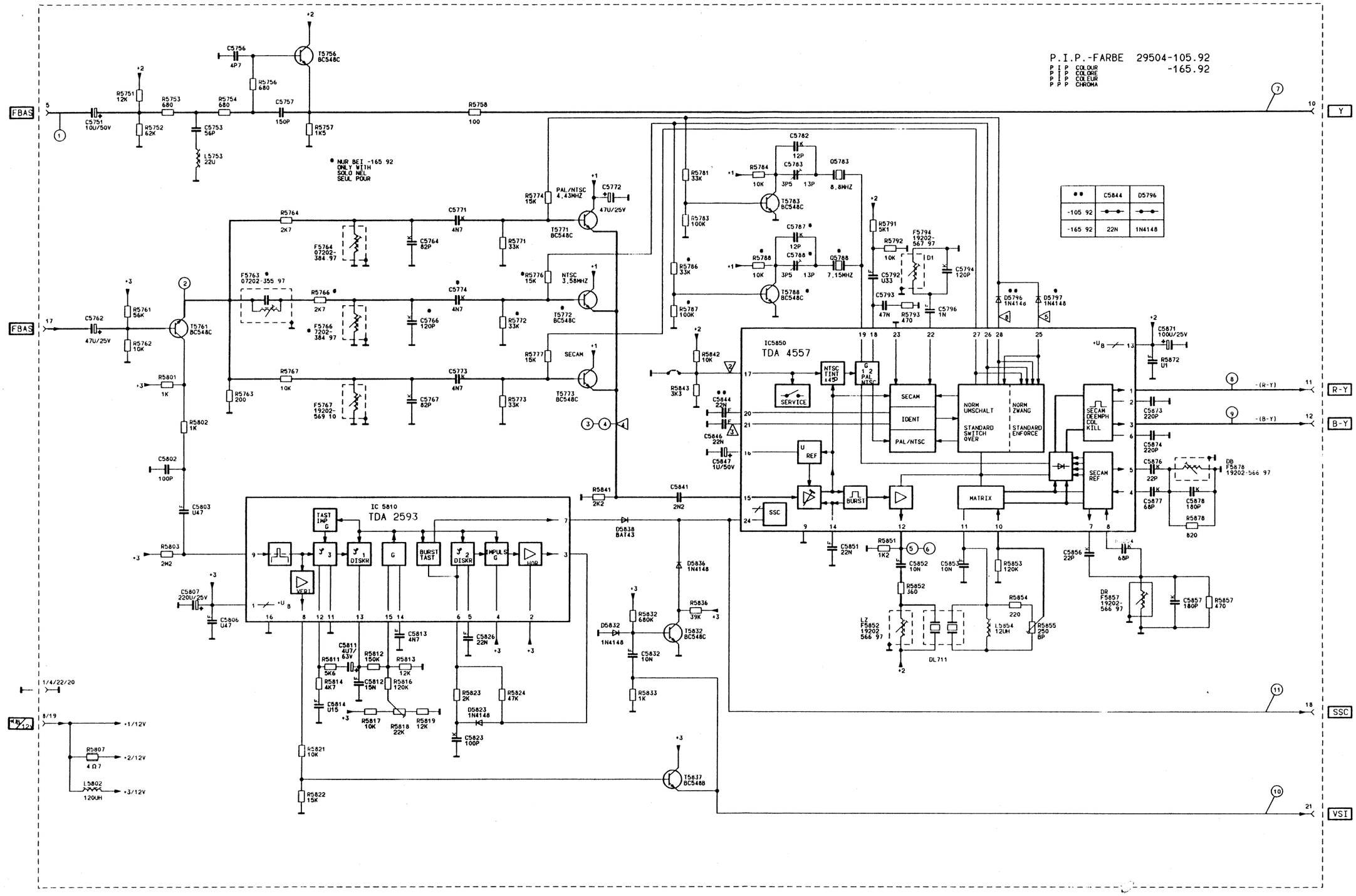

••	C5844	D5796
-105 92	•—•	•—•
-165 92	22N	1N4148

D

ABGLEICH DER ZEILENFREQUENZ

1. Pin 9, IC 5810 (TDA 2593) nach Masse kurzschließen.
2. Oszilloskop Tastkopf an Bausteinkonakt 18 des PIP Farbbausteines einhängen (Zeitbasis 20 µsec / cm).
3 .Am externen Triggereingang des Oszilloskops das FBAS Signal von Bausteinkontakt 17 anschließen.
Mit Einstellregler R 5818 HA Impuls zum Stehen bringen.
4. Kurzschluß entfernen.

GB

ADJUSTMENT OF LINE FREQUENCY

1. Short circuit Pin 9, IC 5810 (TDA 2593) to chassis.
2 Connect a test probe to contact 18 of colour pip module (set to 20 µsec | div).
3. Connect the external trigger input to contact 17 (FBAS signal).
4. Set R 5818 so that HA - pulse is no longer sweeping horizontally.

(D)

Einstellungen im Farbkanal

PAL-Testbild einspeisen.
- FK nom., H nom. K max. einstellen.
- IC-Pin 28 des TDA 4557 mit +12V verbinden.
- IC-Pin 17 des TDA 4557 mit Masse verbinden.
- Mit Trimmer C 5783 die durchlaufenden Farbbalken zum Stehen bringen.
- Kurzschlußbrücken entfernen.
- Tastkopf an Pin 3 des IC TDA 4557 anschließen.
- Mit Regler BP und Spule LZ die Doppelbilder des B-Signals zur Deckung bringen.

NTSC-Testbild 3.5 MHz einspeisen.
- IC-Pin 26 des TDA 4557 mit +12V verbinden.
- IC-Pin 17 des TDA 4557 mit Masse verbinden.
- Mit Trimmer C 5788 die durchlaufenden Farbbalken zum Stehen bringen.
- Kurzschlußbrücken entfernen.

SECAM-Testbild einspeisen.
- hochohmiges Voltmeter an Pin 21 des TDA 4557 anschließen,
- Spannung mit F 5794 auf Maximum abgleichen.
- Tastkopf an Pin 1 des TDA 4557 anschließen, mit Spule DR Nullinie des (R-Y)-Signals auf Zeilenniveau bringen.
- Tastkopf an Pin 3 des TDA 4557 anschließen, mit Spule DB Nullinie des (B-Y)-Signals auf Zeilenaustastniveau bringen.
- Spule F 5767 so einstellen, daß das (B-Y)-Signal keine Überschwinger hat.

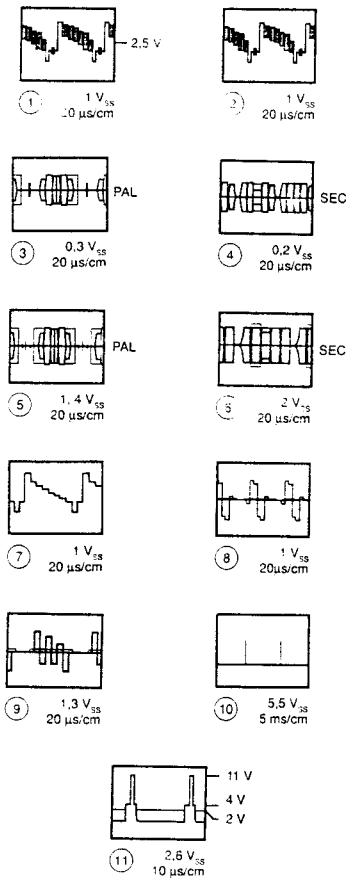

(GB)

Adjustments in chroma channel

Display PAL test pattern.
- Adjust colour level and brightness to nominal value, contrast to maximum.
- Connect pin 28 of IC TDA 4557 to +12V supply.
- Connect pin 17 to IC TDA 4557 to chassis.
- Adjust trimmer C5783 for stationary pattern in colour bars.
- Remove wire links.
- Connect test probe to pin 3 of IC TDA 4557.
- Bring the double image produced by the B-signal to coincidence by adjusting the preset BP and the coil LZ.

Display 3.5 MHz NTSC test pattern.
- Connect pin 26 of IC TDA 4557 to +12V supply.
- Connect pin 17 of IC TDA 4557 to chassis.
- Adjust trimmer C5788 for stationary pattern in colour bars.
- Remove wire links.

Display SECAM test pattern.
- Connect high-impedance voltmeter to pin 21 of IC TDA 4557
- Use coil F 5794 to align voltage to maximum.
- Connect test probe to pin 1 of IC TDA 4557.
- Use coil DR to align zero level of the (R-Y) signal with the line black level.
- Connect test probe to pin 3 of IC TDA 4557.
- Use coil DB to align zero level of the (B-Y) signal with the line black level.

GRUNDIG Ersatzteilliste / List of spare parts

TV

(D) Btx *32700 #

ST 95 - 575 / 9 text
ST 95 - 575 / 9 P.I.P.
M 95 - 575 / 9 P.I.P. text

CUC 5891

SACH-NR. / PART NO. 29701-057.30 / 33 / 35

POS. NR. POS. NO.	ABB NR. FIG. NO.	SACHNUMMER PART NUMBER	ANZ. QUA.	BEZEICHNUNG (D)	DESCRIPTION (GB)
0001.000		29504-101.21		CHIP-TUNER/HYPERBAND	CHIP-TUNER/HYPERBAND
0002.000		29504-162.16	X	ZF-VERSTAERKER MULTI	I.F. AMPLIFIER
0003.000		29504-165.31	X	FARB/RGB MULTI-S-VHS	COLOUR/RGB MULTI S-VHS
	ODER				
0003.001		29504-165.33	X	FARB/RGB MULTI-S-VHS	COLOUR/RGB MULTI-S-VHS
0004.000		29504-107.79	X	ABLENKUNG (110)	DEFLECTION
0005.000		29504-108.31	X	VIDEOTEXT VT 4005 (30 / 35)	VIDEOTEXT
0006.000		29504-104.08	X	NF-STEREO (2X35W)	AF-STEREO
0007.000		29304-019.79		EURO AV (PIP) ZUSATZPL.(33 /35)	AURO-AY (PIP) PLATE
0010.000		29700-359.01		BAUSTEINHALTER	MODULE HOLDER
0011.000		29700-402.01		BAUSTEINHALTER	MODULE HOLDER
0012.000		29700-457.01		ABDECKUNG (NF)	COVER
0014.000		29303-156.03		GLIMMERSCHEIBE (BU 508A)	INSULATING WASHER
0015.000		29303-153.02		MONTAGECLIP	ASSEMBLY CLIP
0016.000		29303-153.12	2	MONTAGECLIP	ASSEMBLY CLIP
0017.000		29304-060.62		EURO AV-BUCHSENPLATTE (30)	AURO-AV-SOCKET PANEL
0017.001		29304-060.79		EURO AV-BUCHSENPLATTE (33 / 35)	AURO-AY-SOCKET PANEL
0017.002		29303-119.05		PERIBUCHSE	PERI SOCKET
0017.003		29303-119.07		PERIBUCHSE	PERI SOCKET
0017.004		29303-168.01	2	CINCHBUCHSE	CHINCH SOCKET
0017.005		29303-522.01		S-VHS BUCHSE	S-VHS-SOCKET
0017.006		29700-386.01		BUCHSENPLATTE AUFN. (30)	SOCKET PLATE
0017.007		29700-453.01		BUCHSENPLATTE AUFN. (33 / 35)	SOCKET PLATE
0022.000		29303-156.08		GLIMMERSCHEIBE	MICA WASHER
0023.000		29700-282.01		KABELHALTER	CABLE CLAMP
0024.000		29304-060.48		SCHALTERPLATTE	SWITCHTING BOARD
0024.001		29703-325.02		SCHIEBESCHALTER	SLIDING SWITCH
0025.000		29303-431.01		TUNERAUFNAHME KPL.13-POL.	TUNER HOLDER
				X = SIEHE GESONDERTE E-LISTE	X = SEE SEPARATE PARTS LIST

POS. NR. / POS. NO.	SACHNUMMER / PART NUMBER	BEZEICHNUNG (D) / DESCRIPTION (GB)
C 201	8415-162-126	ELKO GRP 22UF 25V
C 211	8415-161-126	ELKO GRM 22UF 25V
C 212	8452-665-122	ELKO GRM 22UF 16V
C 221	8415-161-126	ELKO GRM 22UF 25V
C 222	8452-665-122	ELKO GRM 22UF 16V
C 223	8415-161-126	ELKO GRM 22UF 25V
C 226	8684-067-194	KERKO.5 470PF 5%
C 228	8684-067-194	KERKO.5 470PF 5%
C 244	8415-162-126	ELKO GRP 22UF 25V
C 246	8415-161-126	ELKO GRM 22UF 25V
C 336	8452-966-135	ELKO GRP 100UF 25V
C 351	8684-367-139	KERKO.5 3300PF 20%
C 352	8415-161-126	ELKO GRM 22UF 25V
C 354	8415-162-052	ELKO GRP 100UF 10V
C 356	8555-367-673	MKT 5 0,1 UF 20%
C 371	8684-367-139	KERKO.5 3300PF 20%
C 372	8415-161-126	ELKO GRM 22UF 25V
C 374	8415-162-052	ELKO GRP 100UF 10V
C 377	8415-161-325	ELKO GRM 1UF 100V
C 378	8415-161-325	ELKO GRM 1UF 100V
C 507	8452-996-147	ELKO CB 1000UF 25V
C 511 △	8515-911-717	KF 78 0,017UF 3,5% 1600V
C 512	8515-911-424	KF 38 0,027 UF 5% 400V
C 513	8515-942-131	FKP 2/I 1800PF 5% 100V
C 514 △	8515-911-001	KF 8 150PF +0/-10%
C 516	8525-040-818	MKC 4-SV 21 0,33 UF 5%
C 517	8525-040-818	MKC 4-SV 21 0,33 UF 5%
C 521	8515-722-243	KF 80 0,5 UF 5% 160V
C 522	8515-722-243	KF 80 0,5 UF 5% 160V
C 527	8426-098-049	ELKO CB 47UF 250V
C 528 △	8563-731-612	KF 21 0,01 UF 20% 1500V
C 529	8650-081-111	HV-KERKO 270PF 20% 2KV
C 530 △	8660-098-219	SI-KERKO.B-SS 220PF 20%
C 532	8426-098-061	ELKO CB 4,7UF 350V
C 536	8531-510-343	MKT 15 0,68 UF 20% 160V
C 537	8555-264-661	MKT5 0,033UF 10% 100V/MKS
C 537A	8555-264-661	MKT5 0,033UF 10% 100V/MKS
C 541	8452-097-022	ELKO 17 220UF 40V
C 542	8555-367-673	MKT 5 0,1 UF 20%
C 551	8452-966-249	ELKO GRP 22UF 50V
C 573	8515-722-266	KF 83 1,6 UF 5% 160V
C 611 △	8660-098-238	SI-KERKO B-SS 2200PF 20%
C 613 △	8660-098-238	SI-KERKO B-SS 2200PF 20%
C 617	8555-367-673	MKT 5 0,1 UF 20%
C 621	8650-081-125	HV-KERKO 1000PF 20% 1KV
C 622	8650-081-125	HV-KERKO 1000PF 20% 1KV
C 623	8650-081-125	HV-KERKO 1000PF 20% 1KV
C 624	8650-081-125	HV-KERKO 1000PF 20% 1KV
C 626	8443-306-057	ELKO 10 300UF 385V
C 631	8452-065-049	ELKO 22 GRM 2,2UF 63V
C 632	8525-033-445	KC 6800PF 5% 400V
C 633	8452-065-020	ELKO 9 GRM 100UF 40V
C 634	8520-697-710	KC 10 100PF 20% 400V
C 647	8515-912-063	FKP1 0,033UF 20% 630V
C 648 △	8515-911-049	KF 30 1000PF 10% 1600V
C 652	8555-267-033	KT/MKT 5/3-4 2200PF 10%
C 653	8452-065-049	ELKO 22 GRM 2,2UF 63V
C 654	8520-697-755	KC 10 3300PF 20% 400V
C 656 △	8660-098-234	SI-KERKO B-SS 1000PF 20%
C 657	8452-297-090	ELKO 7 100UF 250V
C 661	8650-067-046	HV-KERKO 100PF 20% 1KV

ÄNDERUNGEN VORBEHALTEN

POS. NR. / POS. NO.	SACHNUMMER / PART NUMBER	BEZEICHNUNG (D) / DESCRIPTION (GB)
C 662	8452-297-056	ELKO 8 600UF 63V
C 667	8555-262-173	MKT 5/3 0,1 UF 20%
C 668	8452-996-155	ELKO CB 4700UF 25V
C 671	8650-067-046	HV-KERKO 100PF 20% 1KV
C 672	8452-297-024	ELKO 6 470UF 40V
C 676	8555-262-173	MKT 5/3 0,1 UF 20%
C 681	8650-067-046	HV-KERKO 100PF 20% 1KV
C 682	8452-297-056	ELKO 8 600UF 63V
C 691	8515-911-038	FKP1 100PF 10% 1600V
CC 271	8672-259-242	KEFQ 1206 470PF 10%
CC 274	8672-259-242	KEFQ 1206 470PF 10%
CR 261	8706-297-065	R-CHIP 1206 470 OHM 5%
CR 262	8706-297-065	R-CHIP 1206 470 OHM 5%
CR 263	8706-297-065	R-CHIP 1206 470 OHM 5%
CR 264	8706-297-065	R-CHIP 1206 470 OHM 5%
CR 266	8706-297-065	R-CHIP 1206 470 OHM 5%
CR 267	8706-297-065	R-CHIP 1206 470 OHM 5%
CR 271	8706-297-057	R-CHIP 1206 220 OHM 5%
CR 272	8706-297-057	R-CHIP 1206 220 OHM 5%
CR 273	8706-297-065	R-CHIP 1206 470 OHM 5%
CR 274	8706-297-065	R-CHIP 1206 470 OHM 5%
D 324	8309-720-331	Z DIODE 30 C 0,5W
D 338	8309-214-010	DIODE TD 129 -GA
D 520	8309-201-103	DIODE BA 157 WW
D 521	8309-201-103	DIODE BA 157 WW
D 522	8309-215-104	DIODE 1 N 4002 -GA
D 529	8309-204-268	DIODE BYV 16 TFK/BYV96E/
D 534	8309-215-020	DIODE 1 N 4004 -GA
D 538	8309-200-021	DIODE BAV 21 ITT
D 539	8309-215-045	DIODE 1 N 4148 ITT/TID
D 546	8309-204-228	DIODE BY 228 VAL/GI/TFK/
D 547	8309-210-144	DIODE BYW76 RAS15/12 /BYW
D 553	8309-720-270	Z DIODE 27 C 0,5W
D 566	8309-720-112	Z DIODE 12 C 0,5W
D 567	8309-214-010	DIODE TD 129 -GA
D 616	8309-215-127	DIODE 1 N 4007 -GA
D 617	8309-720-116	Z DIODE 15 C 0,5W
D 621	8308-560-520	GLR.150 B380 C3700/2200
D 633	8309-517-033	DIODE BYT 52D TFK/BY/95A
D 641	8309-518-023	DIODE BYS 21-45 SIE
D 654	8309-517-033	DIODE BYT 52D TFK/BY/95A
D 656	8309-517-097	DIODE BYT 56 M RAS
D 661	8309-712-822	DIODE MR 824-400 RAS15
D 671	8309-712-822	DIODE MR 824-400 RAS15
D 681	8309-712-822	DIODE MR 824-400 RAS15
IC 250 △	8305-734-052	SMD IC HEF 4052 BT
IC 210	8305-201-953	IC CD4053BE RCA/BC NSC/MC
IC 240	8305-201-953	IC CD4053BE RCA/BC NSC/MC
IC 330	8305-338-442	IC TDA 8442 VAL
IC 350	8305-332-820	IC TDA 2822 M ATE
IC 500	8305-338-140	IC TDA 8140 TFK
IC 631	8305-334-605	IC TDA 4605 SIE
IC 666	8305-205-713	IC MC 78 T 12 ACT MCT
IC 676	8305-205-703	IC MC 7805 CT
IC 692	8305-440-431	IC TL 431 CLP RP

ALTERNATIONS RESERVED

POS. NR. / POS. NO.	SACHNUMMER / PART NUMBER	BEZEICHNUNG (D) / DESCRIPTION (GB)
K 536 ⚠	8324-800-134	KASKADE BG 2032-642-3005
L 335	8140-525-969	DR AX 0411-GA 22UH
L 336	8140-525-976	DR AX 0411-GA 120UH
L 337	8140-526-451	DR AX 0411-GA 8,2UH
L 341	8140-525-390	ENTSTDR.DR HZ 5/2/10/15UH
L 507	8140-525-950	DR AX 0411-GA 27UH
L 521	29203-116.97	LINEARITAETSREGLER 21UH
L 526	09240-110.21	DROSSEL 2,2 MH
L 541	29500-804.08	FERRITPERLE M.DR.KPL.
L 542	29500-804.08	FERRITPERLE M.DR.KPL.
L 546	09245-405.08	O/W AUSKOPPELSPULE
L 573	09246-855.22	BRUECKENSPULE MIT KERN
L 647	8104-982-014	DAEMPFUNGSPERLE
OK 650	8306-000-012	OPTOKOPPLER CNY 17 F1
R 202	8700-011-297	KSW AX 0204-GA 10 KOHM
R 203	8700-007-521	KSW AX 0207-GA 100 KOHM
R 204	8700-007-521	KSW AX 0207-GA 100 KOHM
R 207	8700-007-497	KSW AX 0207-GA 10 KOHM
R 208	8700-007-521	KSW AX 0207-GA 100 KOHM
R 209	8700-007-521	KSW AX 0207-GA 100 KOHM
R 213	8700-007-465	KSW AX 0207-GA 470 OHM
R 214	8700-011-265	KSW AX 0204-GA 470 OHM
R 221	8765-095-049	MSW AX 0207-GA 100 OHM
R 222	8700-007-448	KSW AX 0207-GA 91 OHM
R 223	8700-007-446	KSW AX 0207-GA 75 OHM
R 226	8700-007-465	KSW AX 0207-GA 470 OHM
R 227	8700-007-465	KSW AX 0207-GA 470 OHM
R 232	8700-007-446	KSW AX 0207-GA 75 OHM
R 233	8700-007-446	KSW AX 0207-GA 75 OHM
R 234	8700-007-446	KSW AX 0207-GA 75 OHM
R 236	8700-007-446	KSW AX 0207-GA 75 OHM
R 240 ⚠	8700-229-027	KSW AX 0207-GA NB
R 241	8700-007-497	KSW AX 0207-GA 10 KOHM
R 242	8700-007-484	KSW AX 0207-GA 3 KOHM
R 243	8700-007-521	KSW AX 0207-GA 100 KOHM
R 244	8700-007-521	KSW AX 0207-GA 100 KOHM
R 246	8700-011-297	KSW AX 0204-GA 10 KOHM
R 300	8700-011-321	KSW AX 0204-GA 100 KOHM
R 323	8705-269-105	MOW AX 0617-GA 22 KOHM
R 331	8790-047-151	ESTR.SK10 10 KOHM
R 332	8700-007-513	KSW AX 0207-GA 47 KOHM
R 336	8700-007-473	KSW AX 0207-GA 1 KOHM
R 337	8700-007-513	KSW AX 0207-GA 47 KOHM
R 338	8700-007-515	KSW AX 0207-GA 56 KOHM
R 339	8700-007-487	KSW AX 0207-GA 3,9 KOHM
R 343	8700-007-446	KSW AX 0207-GA 75 OHM
R 346	8700-007-497	KSW AX 0207-GA 10 KOHM
R 347	8700-011-297	KSW AX 0204-GA 10 KOHM
R 351	8700-007-481	KSW AX 0207-GA 2,2 KOHM

POS. NR. / POS. NO.	SACHNUMMER / PART NUMBER	BEZEICHNUNG (D) / DESCRIPTION (GB)
R 352	8700-007-457	KSW AX 0207-GA 220 OHM
R 354	8700-011-273	KSW AX 0204-GA 1 KOHM
R 356 ⚠	8700-229-025	KSW AX 0207-GA NB
R 358	8700-007-521	KSW AX 0207-GA 100 KOHM
R 371	8700-007-481	KSW AX 0207-GA 2,2 KOHM
R 372	8700-007-457	KSW AX 0207-GA 220 OHM
R 374	8700-011-273	KSW AX 0204-GA 1 KOHM
R 378	8700-007-521	KSW AX 0207-GA 100 KOHM
R 506	8700-007-513	KSW AX 0207-GA 47 KOHM
R 508	8700-007-489	KSW AX 0207-GA 4,7 KOHM
R 509	8700-007-509	KSW AX 0207-GA 33 KOHM
R 510	8700-007-487	KSW AX 0207-GA 3,9 KOHM
R 520	8781-430-058	DR-TWS 250 OHM 3W
R 521	8730-149-049	DRW 4 ST 100 OHM 5%
R 523 ⚠	8705-221-271	MOW AX 0411 820 OHM 10%
R 524 ⚠	8700-007-417	KSW AX 0207-GA 4,7 OHM
R 525 ⚠	8735-003-033	DW 0,33 OHM 10%
R 527	8730-179-221	DRW 7 ST 6,8 OHM 10%
R 528 ⚠	8705-329-025	MOW LI 0411 10 OHM 5%
R 529	8700-042-123	KSW AX 0411 120 KOHM
R 533	8700-007-497	KSW AX 0207-GA 10 KOHM
R 534	8700-007-497	KSW AX 0207-GA 10 KOHM
R 535	8765-044-319	MSW AX 0414-GA 82 KOHM
R 537	8700-007-521	KSW AX 0207-GA 100 KOHM
R 538	8700-007-513	KSW AX 0207-GA 47 KOHM
R 541	8705-369-033	MOW LI 0617 22 OHM 5%
R 542	8700-007-401	KSW AX 0207-GA 1 OHM
R 543	8700-007-451	KSW AX 0207-GA 120 OHM
R 544	8730-018-977	DRW 1 AX 0,1 OHM 5%
R 546 ⚠	8701-230-817	NKS 3 4,7 OHM 5% RES
R 551	8790-050-017	ESTR.SK10-A 220 OHM LIN
R 552	8700-007-475	KSW AX 0207-GA 1,2 KOHM
R 553	8700-007-451	KSW AX 0207-GA 120 OHM
R 616	8730-189-093	DRW 9 ST 6,8 KOHM 5%
R 626	8705-329-127	MOW LI 0411 180 KOHM 5%
R 632	8700-161-131	KSW LI 0617 270 KOHM
R 634	8700-161-141	KSW LI 0617 680 KOHM
R 636	8700-007-487	KSW AX 0207-GA 3,9 KOHM
R 637	8700-007-503	KSW AX 0207-GA 18 KOHM
R 639	8700-007-473	KSW AX 0207-GA 1 KOHM
R 642	8700-007-441	KSW AX 0207-GA 47 OHM
R 644	8700-007-475	KSW AX 0207-GA 1,2 KOHM
R 646	8730-179-297	DRW 7 ST 10 KOHM 10%
R 651	8700-007-457	KSW AX 0207-GA 220 OHM
R 652	8700-007-497	KSW AX 0207-GA 10 KOHM
R 653	8700-007-489	KSW AX 0207-GA 4,7 KOHM
R 656	8718-250-155	Z 0414 2,7 MOHM VDE C ECC
R 657	8705-329-321	MOW LI 0411 100 KOHM 10%
R 692	8700-007-465	KSW AX 0207-GA 470 OHM
R 693	8700-007-469	KSW AX 0207-GA 680 OHM
R 694	8700-007-521	KSW AX 0207-GA 100 KOHM
R 698	8700-007-509	KSW AX 0207-GA 33 KOHM
SI 644 ⚠	8315-621-027	LOET-SI.-GR 2,5 A/T
SI 661 ⚠	8315-623-008	LOET-SI.-GR 4 A/T
SI 671 ⚠	8315-622-025	LOET-SI.-GR 3,15 A/T
SI 681 ⚠	8315-623-008	LOET-SI.-GR 4 A/T

POS. NR. / POS. NO.	SACHNUMMER / PART NUMBER	BEZEICHNUNG (D) / DESCRIPTION (GB)
T 214	8303-201-548	TRANS.BC 548
T 216	8303-200-558	TRANS.BC 558
T 224	8303-205-558	TRANS.BC 558 B
T 227	8303-207-548	TRANS.BC 548 C
T 337	8303-201-548	TRANS.BC 548
T 531	8303-400-299	TRANS.BF 299 THO/S 298 ST
T 541	8302-631-432	TRANS.2 SD 1432 TOS
T 551	8303-200-548	TRANS.BC 548
T 644	8302-805-050	TRANS.IRF PC 50
CT 248	8301-006-848	SMD-TRNS. BC 848 C
CT 252	8301-006-848	SMD-TRNS. BC 848 C
CT 253	8301-000-858	SMD-TRNS. BC 848
CT 257	8301-006-848	SMD-TRNS. BC 848 C
TR 526 ⚠	29201-019.07	ZEILENTRAFO KPL.(110)
TR 651 ⚠	29500-609.76	SPERRWANDLERTRAFO KPL.

Sicherheitsvorschriften/Safety requirements / Prescrizioni de sicurezza / Prescriptions de sécurité / Prescripciones de seguridad

(D)

Achtung: Bei Eingriffen ins Gerät sind die Sicherheitsvorschriften nach VDE 701 (reparaturbezogen) bzw. VDE 0860 / IEC 65 (gerätebezogen) zu beachten!

Bauteile nach IEC- bzw. VDE-Richtlinien ! Im Ersatzfall nur Teile mit gleicher Spezifikation verwenden!

MOS - Vorschriften beim Umgang mit MOS - Bauteilen beachten!

(GB)

Attention: Please observe the applicable safety requirements according to VDE 701 (concerning repairs) and VDE 0860 / IEC 65 (concerning type of product)!

Components to IEC or VDE guidelines! Only use components with the same specifications for replacement!

Observe **MOS** components handling instructions when servicing!

(I)

Attenzione: Osservarne le corrispondenti prescrizioni di sicurezza VDE 701 (concernente servizio) e VDE 0860 / IEC 65 (concernente il tipo di prodotto)!

Componenti secondo le norme VDE risp. te IEC! In caso di sostituzione impiegare solo componenti con le stesse caratteristiche.

Osservare le relative prescrizioni durante, lavori con componenti **MOS**!

(F)

Attention: Priere d'observer les prescriptions de sécurité VDE 701 (concernant les reparations) et VDE 0860 / IEC 65 (concernant le type de produit)!

Composants répondant aux normes VDE ou IEC. Les remplacer uniquement par des composants ayant les mêmes spécifications.

Lors de la manipulation des circuits **MOS**, respecter les pescriptions **MOS**!

(E)

Atención: Recomendamos las normas de seguridad VDE u otras normas equivalentes, por ejemplo: VDE 701 para reparaciones, VDE 0860 / IEC 65 para aparatos!

Componentes que cumplen las normas VDE/IEC. En caso de sustitución, emplear componentes con idénticas especificaciones!

Durante la reparacion observar las normas sobre componentes **MOS**!

(USA)
U.S. & Canada

Attention: This set can only be operated from AC mains of 120 V/60 Hz. Also observe the information given on the rear of the set.
CAUTION: For continued protection against risk of fire replace only with same type fuses!
CAUTION: To reduce the risk of electric shock, do not remove cover (or back), no user-serviceable parts inside, refer servicing to qualified service personnel.

Components to safety guidelines (IEC/U.L.)! Only use components with the same specifications for replacement!

Observe by checking leakage-current or resistance measurement that the exposed parts are acceptably insulated from the supply circuit.

Observe **MOS** components handling instructions when servicing!

ÄNDERUNGEN VORBEHALTEN - ALTERNATIONS RESERVED - CON RISERVA DI MODIFICHE - TOUS DROITS DE MODIFICATIONS RESERVES - CON RESERVA DE MODIFICACIONES

GRUNDIG Ersatzteilliste / List of spare parts

(D) Btx *32700 #

ST 82 - 575 / 9 P.I.P. text
ST 82 - 575 a NIC

CUC 5880

SACH-NR. / PART NO.: 29701-057.10 / 36 / 39

POS. NR. POS. NO.	ABB. NR. FIG. NO.	SACHNUMMER PART NUMBER	ANZ. QUA.	BEZEICHNUNG (D)	DESCRIPTION (GB)
0001.000		29504-101.21		CHIP-TUNER/HYPERBAND	CHIP-TUNER/HYPERBAND
0002.000		29504-162.16	X	ZF-VERSTAERKER MULTI	I.F. AMPLIFIER
0002.001		29504-102.45	X	ZF-DECODER NICAM 39	IF DECODER NICAM
0003.000		29504-165.31	X	FARB/RGB MULTI-S-VHS	COLOUR/RGB MULTI S-VHS
				ODER	OR
0003.001		29504-165.33	X	FARB/RGB MULTI-S-VHS	COLOUR/RGB MULTI-S-VHS
0003.002		29504-105.31	X	FARB/RGB S-VHS 39	COLOUR/RGB S-VHS
				ODER	OR
0003.003		29504-105.33	X	FARB/RGB S-VHS 39	COLOUR/RGB S-VHS
0004.000		29504-107.75	X	ABLENKUNG (110)	DEFLECTION
0005.000		29504-108.31	X	VIDEOTEXT VT 4005	VIDEOTEXT
				ODER	OR
0005.001		29504-108.33	X	VIDEOTEXT VT 4005	VIDEOTEXT
0005.002		29504-108.04	X	VIDEOTEXT VT 2805 39	VIDEOTEXT VT 2805
0006.000		29504-104.08	X	NF-STEREO (2X35W)	AF-STEREO
0010.000		29700-359.01		BAUSTEINHALTER	MODULE HOLDER
0011.000		29700-402.01		BAUSTEINHALTER	MODULE HOLDER
0012.000		29624-814.01		ABDECKUNG NF-BAUST. 10/39	COVER
0013.000		29700-460.01		ABDECKUNG NF-BAUST. 36	COVER
0014.000		29303-156.03		GLIMMERSCHEIBE	INSULATING WASHER
0015.000		29303-153.02		MONTAGECLIP	ASSEMBLY CLIP
0016.000		29303-153.12	2	MONTAGECLIP	ASSEMBLY CLIP
0017.000		29304-060.62		EURO AV-BUCHSENPLATTE 10/39	EURO-AV-SOCKET PANEL
0017.001		29304-060.79		EURO AV-BUCHSENPLATTE 36	EURO-AV-SOCKET PANEL
0018.000		29303-119.05		PERIBUCHSE 36	PERI SOCKET
0019.000		29303-119.07		PERIBUCHSE 36	PERI SOCKET
0020.000		29303-168.01	2	CINCHBUCHSE 10/36/39	CHINCH SOCKET
0021.000		29303-522.01		S-VHS BUCHSE 10/36/39	S-VHS-SOCKET
0022.000		29303-156.08		GLIMMERSCHEIBE	MICA WASHER
0023.000		29700-282.01		KABELHALTER	CABLE CLAMP
0024.000		29700-386.01		BUCHSENPLATTE AUFN. 10/39	SOCKET PLATE
0024.001		29700-453.01		BUCHSENPLATTE AUFN. 36	SOCKET PLATE
0026.000		29700-416.01		PLATTENHALTER 10	PANEL HOLDER
0027.000		29304-019.79		EURO AV (PIP) ZUSATZPL. 36	EURO AV (PIP) PLATE
				X=SIEHE GESONDERTE E-LISTE	X=SEE SEPARATE PARTS LIST

ÄNDERUNGEN VORBEHALTEN ALTERNATIONS RESERVED

POS. NR. / POS. NO.	SACHNUMMER / PART NUMBER	BEZEICHNUNG (D) / DESCRIPTION (GB)
C 201	8415-162-126	ELKO GRP 22UF 25V
C 211	8415-161-126	ELKO GRM 22UF 25V
C 212	8452-665-122	ELKO GRM 22UF 16V
C 221	8415-161-126	ELKO GRM 22UF 25V
C 222	8452-665-122	ELKO GRM 22UF 16V
C 223	8415-161-126	ELKO GRM 22UF 25V
C 224	8684-367-133	KERKO.5 2200PF 20%
C 225	8684-367-133	KERKO.5 2200PF 20%
C 226	8684-367-133	KERKO.5 2200PF 20%
C 227	8684-367-133	KERKO.5 2200PF 20%
C 228	8684-367-133	KERKO.5 2200PF 20%
C 229	8684-367-133	KERKO.5 2200PF 20%
C 244	8415-162-126	ELKO GRP 22UF 25V
C 246	8415-161-126	ELKO GRM 22UF 25V
C 336	8452-966-135	ELKO GRP 100UF 25V
C 337	8452-965-055	ELKO GRM 220UF 10V
C 351	8684-367-139	KERKO.5 3300PF 20%
C 352	8415-161-126	ELKO GRM 22UF 25V
C 354	8415-162-052	ELKO GRP 100UF 10V
C 356	8555-367-673	MKT 5 0,1 UF 20%
C 371	8684-367-139	KERKO.5 3300PF 20%
C 372	8415-161-126	ELKO GRM 22UF 25V
C 374	8415-162-052	ELKO GRP 100UF 10V
C 377	8415-161-325	ELKO GRM 1UF 100V
C 378	8415-161-325	ELKO GRM 1UF 100V
C 507	8452-996-147	ELKO CB 1000UF 25V
C 511 ⚠	8515-911-710	FKP1 0,012UF 3,5% 1600V
C 512	8515-911-424	KF 38 0,027 UF 5% 400V
C 513	8515-942-131	FKP 2/I 1800PF 5% 100V
C 514 ⚠	8515-911-001	KF 8 150PF +0/-10%
C 516	8525-040-818	MKC 4-SV 21 0,33 UF 5%
C 517	8525-040-818	MKC 4-SV 21 0,33 UF 5%
C 521	8515-722-231	KF 22 0,26 UF 5% 160V
C 522	8515-722-231	KF 22 0,26 UF 5% 160V
C 527	8426-098-049	ELKO CB 47UF 250V
C 528 ⚠	8563-731-612	KF 21 0,01 UF 20% 1500V
C 529	8650-081-111	HV-KERKO 270PF 20% 2KV
C 530 ⚠	8660-098-219	SI-KERKO.B-SS 220PF 20%
C 532	8426-098-061	ELKO CB 4,7UF 350V
C 536	8531-510-343	MKT 15 0,68 UF 20% 160V
C 537	8555-264-661	MKT5 0,033UF 10% 100V/MKS
C 537A	8555-264-661	MKT5 0,033UF 10% 100V/MKS
C 541	8452-097-022	ELKO 17 220UF 40V
C 542	8555-367-673	MKT 5 0,1 UF 20%
C 551	8515-722-004	MKP 10 0,047UF 5% 160V
C 552 ⚠	8531-505-221	MKT 1816-86216X/MP3 680PF
C 573	8515-721-253	KF 23 0,82 UF 5% 250V
C 611	8660-098-241	SI-KERKO B-SS 3300PF 20%
C 613	8660-098-241	SI-KERKO B-SS 3300PF 20%
C 617	8555-367-673	MKT 5 0,1 UF 20%
C 621	8650-081-125	HV-KERKO 1000PF 20% 1KV
C 622	8650-081-125	HV-KERKO 1000PF 20% 1KV
C 623	8650-081-125	HV-KERKO 1000PF 20% 1KV
C 624	8650-081-125	HV-KERKO 1000PF 20% 1KV
C 626	8443-306-057	ELKO 10 300UF 385V
C 631	8452-065-049	ELKO 22 GRM 2,2UF 63V
C 632	8525-033-445	KC 6800PF 5% 400V
C 633	8452-065-020	ELKO 9 GRM 100UF 40V
C 634	8520-697-710	KC 10 100PF 20% 400V
C 647	8515-912-063	FKP1 0,033UF 20% 630V
C 648 ⚠	8515-911-049	KF 30 1000PF 10% 1600V
C 652	8555-267-033	KT/MKT 5/3-4 2200PF 10%
C 653	8452-065-049	ELKO 22 GRM 2,2UF 63V
C 654	8520-697-755	KC 10 3300PF 20% 400V
C 657	8452-297-090	ELKO 7 100UF 250V
C 661	8650-067-046	HV-KERKO 100PF 20% 1KV
C 662	8452-297-056	ELKO 8 600UF 63V

ÄNDERUNGEN VORBEHALTEN

POS. NR. / POS. NO.	SACHNUMMER / PART NUMBER	BEZEICHNUNG (D) / DESCRIPTION (GB)
C 667	8555-262-173	MKT 5/1+3 0,1 UF 20%
C 668	8415-166-147	ELKO CB 1000UF 25V
C 671	8650-067-046	HV-KERKO 100PF 20% 1KV
C 672	8452-297-024	ELKO 6 470UF 40V
C 676	8555-262-173	MKT 5/1+3 0,1 UF 20%
C 681	8650-067-046	HV-KERKO 100PF 20% 1KV
C 682	8452-297-056	ELKO 8 600UF 63V
C 691	8515-911-038	FKP1 100PF 10% 1600V
D 201	8309-198-542	DIODE BAT 42/43/BAT 85/86
D 221	8309-215-045	DIODE 1 N 4148 ITT/TID
D 324	8309-720-331	Z DIODE 30 C 0,5W
D 338	8309-214-010	DIODE TD 129 -GA
D 520	8309-201-103	DIODE BA 157 WW.
D 521	8309-201-103	DIODE BA 157 WW.
D 522	8309-215-104	DIODE 1 N 4002 -GA
D 529	8309-204-268	DIODE BYV 16 TFK/BYV 96E/
D 534	8309-215-020	DIODE 1 N 4004 -GA
D 538	8309-200-021	DIODE BAV 21 ITT
D 539	8309-215-045	DIODE 1 N 4148 ITT/TID
D 546	8309-204-228	DIODE BY 228 VAL/GI/TFK/
D 547	8309-210-144	DIODE BYW76 RAS15/12 /BYW
D 553	8309-720-270	Z DIODE 27 C 0,5W
D 566	8309-720-112	Z DIODE 12 C 0,5W
D 567	8309-214-010	DIODE TD 129 -GA
D 616	8309-215-127	DIODE 1 N 4007 -GA
D 617	8309-720-116	Z DIODE 15 C 0,5W
D 621	8308-560-520	GLR.150 B380 C3700/2200
D 633	8309-517-033	DIODE BYT 52D TFK/BYV 95A
D 641	8309-518-023	DIODE BYS 21-45 SIE
D 654	8309-517-033	DIODE BYT 52D TFK/BYV 95A
D 656	8309-517-097	DIODE BYT 56 M RAS
D 661	8309-712-822	DIODE MR 824-400 RAS15
D 671	8309-712-822	DIODE MR 824-400 RAS15
D 681	8309-712-822	DIODE MR 824-400 RAS15
IC 210	8305-201-953	IC CD4053BE RCA/BC NSC/MC
IC 240	8305-201-953	IC CD4053BE RCA/BC NSC/MC
IC 330	8305-338-442	IC TDA 8442 VAL
IC 350	8305-332-820	IC TDA 2822 M ATE
IC 500	8305-338-140	IC TDA 8140 TFK
IC 631	8305-334-605	IC TDA 4605 SIE
IC 666	8305-205-713	IC MC 78 T 12 ACT MOT
IC 676	8305-205-703	IC MC 7805 CT
IC 692	8305-440-431	IC TL 431 CLP RP
CIC 250	8305-734-052	SMD IC HEF 4052 BT VAL
K 536	8324-800-036	KASKADE BG 2032-642-3201
L 210	8104-982-014	DAEMPFUNGSPERLE
L 335	8140-525-969	DR AX 0411-GA 22UH
L 336	8140-525-976	DR AX 0411-GA 120UH
L 337	8140-526-451	DR AX 0411-GA 8,2UH
L 341	8140-525-390	ENTSTDR.DR HZ 5/2/10/15UH
L 507	8140-525-950	DR AX 0411-GA 27UH
L 521	29203-118.97	LINEARITAETSREGLER (110)
L 526	09240-110.21	DROSSEL 2,2 MH
L 541	29500-804.08	FERRITPERLE M.DR.KPL.
L 542	29500-804.08	FERRITPERLE M.DR.KPL.
L 546	09245-405.08	O/W AUSKOPPELSPULE
L 573	09246-846.24	BRUECKENSPULE (110) 2 MH

ALTERNATIONS RESERVED

POS. NR. / POS. NO.	SACHNUMMER / PART NUMBER	BEZEICHNUNG (D) / DESCRIPTION (GB)
L 643	8140-526-050	DR AX 0309-GA 33UH
OK 650	8306-000-012	OPTOKOPPLER CNY 17 F1
R 202	8700-011-297	KSW AX 0204-GA 10 KOHM
R 203	8700-007-521	KSW AX 0207-GA 100 KOHM
R 204	8700-007-521	KSW AX 0207-GA 100 KOHM
R 207	8700-007-497	KSW AX 0207-GA 10 KOHM
R 208	8700-007-521	KSW AX 0207-GA 100 KOHM
R 209	8700-007-521	KSW AX 0207-GA 100 KOHM
R 213	8700-007-465	KSW AX 0207-GA 470 OHM
R 214	8700-011-265	KSW AX 0204-GA 470 OHM
R 222	8700-007-448	KSW AX 0207-GA 91 OHM
R 223	8700-007-446	KSW AX 0207-GA 75 OHM
R 226	8700-007-465	KSW AX 0207-GA 470 OHM
R 227	8700-007-465	KSW AX 0207-GA 470 OHM
R 232	8700-007-446	KSW AX 0207-GA 75 OHM
R 233	8700-007-446	KSW AX 0207-GA 75 OHM
R 234	8700-007-446	KSW AX 0207-GA 75 OHM
R 236	8700-007-446	KSW AX 0207-GA 75 OHM
R 240 ⚠	8700-229-027	KSW AX 0207-GA NB
R 241	8700-007-497	KSW AX 0207-GA 10 KOHM
R 242	8700-007-484	KSW AX 0207-GA 3 KOHM
R 243	8700-007-521	KSW AX 0207-GA 100 KOHM
R 244	8700-007-521	KSW AX 0207-GA 100 KOHM
R 246	8700-011-297	KSW AX 0204-GA 10 KOHM
R 323	8705-269-105	MOW AX 0617-GA 22 KOHM
R 331	8790-047-151	ESTR.SK10 10 KOHM
R 332	8700-007-513	KSW AX 0207-GA 47 KOHM
R 336	8700-007-473	KSW AX 0207-GA 1 KOHM
R 337	8700-007-513	KSW AX 0207-GA 47 KOHM
R 338	8700-007-515	KSW AX 0207-GA 56 KOHM
R 339	8700-007-487	KSW AX 0207-GA 3,9 KOHM
R 343	8700-007-446	KSW AX 0207-GA 75 OHM
R 346	8700-007-497	KSW AX 0207-GA 10 KOHM
R 347	8700-007-497	KSW AX 0207-GA 10 KOHM
R 351	8700-007-481	KSW AX 0207-GA 2,2 KOHM
R 352	8700-007-457	KSW AX 0207-GA 220 OHM
R 354	8700-007-473	KSW AX 0207-GA 1 KOHM
R 356 ⚠	8700-229-025	KSW AX 0207-GA NB
R 358	8700-007-521	KSW AX 0207-GA 100 KOHM
R 371	8700-007-481	KSW AX 0207-GA 2,2 KOHM
R 372	8700-007-457	KSW AX 0207-GA 220 OHM
R 374	8700-007-473	KSW AX 0207-GA 1 KOHM
R 378	8700-007-521	KSW AX 0207-GA 100 KOHM
R 506	8700-007-513	KSW AX 0207-GA 47 KOHM
R 508	8700-007-489	KSW AX 0207-GA 4,7 KOHM
R 509	8700-007-509	KSW AX 0207-GA 33 KOHM
R 510	8700-007-487	KSW AX 0207-GA 3,9 KOHM
R 520	8781-430-058	DR-TWS 250 OHM 3W
R 521	8730-149-253	DRW 4 ST 150 OHM 10%
R 523 ⚠	8705-221-271	MOW AX 0411 820 OHM 10%
R 524 ⚠	8700-007-417	KSW AX 0207-GA 4,7 OHM
R 525 ⚠	8735-003-033	DW 0,33 OHM 10%
R 528 ⚠	8705-329-025	MOW LI 0411 10 OHM 5%
R 529	8700-042-123	KSW AX 0411 120 KOHM
R 531	8700-007-505	KSW AX 0207-GA 22 KOHM
R 533	8700-007-497	KSW AX 0207-GA 10 KOHM
R 534	8700-007-497	KSW AX 0207-GA 10 KOHM
R 537	8700-007-521	KSW AX 0207-GA 100 KOHM
R 538	8700-007-513	KSW AX 0207-GA 47 KOHM
R 539	8700-007-513	KSW AX 0207-GA 47 KOHM
R 542	8700-007-401	KSW AX 0207-GA 1 OHM
R 543	8700-007-451	KSW AX 0207-GA 120 OHM
R 544	8730-018-977	DRW 1 AX 0,1 OHM 5%

POS. NR. / POS. NO.	SACHNUMMER / PART NUMBER	BEZEICHNUNG (D) / DESCRIPTION (GB)
R 546 ⚠	8701-230-817	NKS 3 4,7 OHM 5% >>>RES
R 550	8799-999-620	FOKUSREGLER 120 MOHM
R 551	8790-047-117	ESTR.SK10 220 OHM
R 553	8700-007-451	KSW AX 0207-GA 120 OHM
R 616	8730-189-093	DRW 9 ST 6,8 KOHM 5%
R 632	8700-161-131	KSW LI 0617 270 KOHM
R 634	8700-161-141	KSW LI 0617 680 KOHM
R 636	8700-007-487	KSW AX 0207-GA 3,9 KOHM
R 639	8700-007-473	KSW AX 0207-GA 1 KOHM
R 642	8700-007-441	KSW AX 0207-GA 47 OHM
R 646	8730-179-297	DRW 7 ST 10 KOHM 10%
R 651	8700-007-457	KSW AX 0207-GA 220 OHM
R 652	8700-007-497	KSW AX 0207-GA 10 KOHM
R 653	8700-007-489	KSW AX 0207-GA 4,7 KOHM
R 656 ⚠	8718-250-155	Z 0414 2,7 MOHM VDE CECC
R 657	8705-329-321	MOW LI 0411 100 KOHM 10%
R 692	8700-007-465	KSW AX 0207-GA 470 OHM
R 693	8700-007-469	KSW AX 0207-GA 680 OHM
R 694	8700-007-521	KSW AX 0207-GA 100 KOHM
R 698	8700-007-515	KSW AX 0207-GA 56 KOHM
CR 246	8706-297-167	R-CHIP 1206 8,2 MOHM 10%
CR 247	8706-297-163	R-CHIP 1206 5,6 MOHM 10%
CR 248	8706-297-065	R-CHIP 1206 470 OHM 5%
CR 249	8706-297-083	R-CHIP 1206 2,7 KOHM 5%
CR 251	8706-297-145	R-CHIP 1206 1 MOHM 5%
CR 252	8706-297-079	R-CHIP 1206 1,8 KOHM 5%
CR 253	8706-297-042	R-CHIP 1206 51 OHM 5%
CR 254	8706-297-061	R-CHIP 1206 330 OHM 5%
CR 256	8706-297-013	R-CHIP 1206 3,3 OHM 5%
CR 257	8706-297-073	R-CHIP 1206 1 KOHM 5%
CR 258	8706-297-045	R-CHIP 1206 68 OHM 5%
CR 259	8706-297-145	R-CHIP 1206 1 MOHM 5%
SI 644 ⚠	8315-621-027	LOET-SI.-GR 2,5 A/T
SI 661 ⚠	8315-623-008	LOET-SI.-GR 4 A/T
SI 671 ⚠	8315-622-025	LOET-SI.-GR 3,15 A/T
SI 681 ⚠	8315-623-008	LOET-SI.-GR 4 A/T
T 214	8303-201-548	TRANS.BC 548
T 216	8303-200-558	TRANS.BC 558
T 224	8303-204-558	TRANS.BC 558 B
T 227	8303-207-548	TRANS.BC 548 C
T 337	8303-201-548	TRANS.BC 548
T 531	8303-400-299	TRANS.BF 299 THO/S298 ST
T 541	8302-631-432	TRANS.2 SD 1432 TOS
T 551	8303-200-548	TRANS.BC 548
T 644	8302-805-050	TRANS.IRF PC 50
CT 248	8301-006-848	SMD-TRANS.BC 848 C
CT 252	8301-006-848	SMD-TRANS.BC 848 C
CT 253	8301-000-858	SMD-TRANS.BC 858
CT 257	8301-006-848	SMD-TRANS.BC 848 C
TR 526 ⚠	29201-019.12	ZEILENTRAFO KPL.
TR 551 ⚠	29201-050.01	MODULATIONSSPULE KPL.
TR 651 ⚠	29500-609.64	SPERRWANDLERTRAFO KPL.

ÄNDERUNGEN VORBEHALTEN

ALTERNATIONS RESERVED

POS. NR. / POS. NO.	SACHNUMMER / PART NUMBER	BEZEICHNUNG (D) / DESCRIPTION (GB)

Sicherheitsvorschriften/Safety requirements / Prescrizioni de sicurezza / Prescriptions de sécurité / Prescripciones de seguridad

(D)

Achtung: Bei Eingriffen ins Gerät sind die Sicherheitsvorschriften nach VDE 701 (reparaturbezogen) bzw. VDE 0860 / IEC 65 (gerätebezogen) zu beachten!

Bauteile nach IEC- bzw. VDE-Richtlinien ! Im Ersatzfall nur Teile mit gleicher Spezifikation verwenden!

MOS - Vorschriften beim Umgang mit MOS - Bauteilen beachten!

(GB)

Attention: Please observe the applicable safety requirements according to VDE 701 (concerning repairs) and VDE 0860 / IEC 65 (concerning type of product)!

Components to IEC or VDE guidelines! Only use components with the same specifications for replacement!

Observe **MOS** components handling instructions when servicing!

(I)

Attenzione: Osservarne le corrispondenti prescrizioni di sicurezza VDE 701 (concernente servizio) e VDE 0860 / IEC 65 (concernente il tipo di prodotto)!

Componenti secondo le norme VDE risp. te IEC! In caso di sostituzione impiegare solo componenti con le stesse caratteristiche.

Osservare le relative prescrizioni durante, lavori con componenti **MOS**!

(F)

Attention: Priere d'observer les prescriptions de sécurité VDE 701 (concernant les reparations) et VDE 0860 / IEC 65 (concernant le type de produit)!

Composants répondant aux normes VDE ou IEC. Les remplacer uniquement par des composants ayant les mêmes spécifications.

Lors de la manipulation des circuits **MOS**, respecter les pescriptions **MOS**!

(E)

Atención: Recomendamos las normas de seguridad VDE u otras normas equivalentes, por ejemplo: VDE 701 para reparaciones, VDE 0860 / IEC 65 para aparatos!

Componentes que cumplen las normas VDE/IEC. En caso de sustitución, emplear componentes con idénticas especificaciones!

Durante la reparacion observar las normas sobre componentes **MOS**!

(USA)

U.S. & Canada

Attention: This set can only be operated from AC mains of 120 V/60 Hz. Also observe the information given on the rear of the set.
CAUTION: For continued protection against risk of fire replace only with same type fuses!
CAUTION: To reduce the risk of electric shock, do not remove cover (or back), no user-serviceable parts inside, refer servicing to qualified service personnel.

Components to safety guidelines (IEC/U.L.)! Only use components with the same specifications for replacement!

Observe by checking leakage-current or resistance measurement that the exposed parts are acceptably insulated from the supply circuit.

Observe **MOS** components handling instructions when servicing!

GRUNDIG Ersatzteilliste / List of spare parts

TV

(D) Btx *32700 #

CUC 5836

M 70 - 575 / 90

SACH-NR. / PART NO.: 29701-057.32

POS. NR. POS. NO.	ABB. NR. FIG. NO.	SACHNUMMER PART NUMBER	ANZ. QUA.	BEZEICHNUNG (D)	DESCRIPTION (GB)
0001.000		29504-101.21		CHIP-TUNER/HYPERBAND	CHIP-TUNER/HYPERBAND
0002.000		29504-104.08	X	NF-STEREO (2X35W)	AF-STEREO
0003.000		29504-107.76	X	ABLENKUNG (110)	DEFLECTION
0004.000		29504-162.16	X	ZF-VERSTAERKER MULTI	I.F. AMPLIFIER
0005.000		29504-165.31		FARB/RGB MULTI-S-VHS	COLOUR/RGB MULTI S-VHS
		ODER			OR
0005.001		29504-165.33	X	FARB/RGB MULTI-S-VHS	COLOUR/RGB MULTI-S-VHS
0007.000		29303-418.06		BUCHSENGEHAEUSE (VT-KURZSCHL.)	BUSHING HOUSING
0011.000		29700-359.01		BAUSTEINHALTER	MODULE HOLDER
0012.000		29700-402.01		BAUSTEINHALTER	MODULE HOLDER
0013.000		29624-815.01		ABDECKUNG (ZU NF)	COVER
0014.000		29303-156.08	2	GLIMMERSCHEIBE (T 644)	MICA WASHER
0015.000		29303-156.03		GLIMMERSCHEIBE (BU 508)	INSULATING WASHER
0016.000		29303-153.12		MONTAGECLIP (IC)	ASSEMBLY CLIP
0017.000		29303-153.02		MONTAGECLIP	ASSEMBLY CLIP
0018.000		29304-060.62		EURO AV-BUCHSENPLATTE	AURO-AV-SOCKET PANEL
0019.000		29303-119.05		PERIBUCHSE (SCHW.)	PERI SOCKET (BLACK)
0020.000		29303-119.07		PERIBUCHSE (BLAU)	PERI SOCKET (BLU)
0021.000		29303-168.01		CINCHBUCHSE	CHINCH SOCKET
0022.000		29303-522.01		S-VHS BUCHSE	S-VHS-SOCKET
0023.000		29700-282.01		KABELHALTER	CABLE CLAMP
0024.000		29700-283.01		KABELHALTER	CABLE CLAMP
0025.000		29700-386.01		BUCHSENPLATTE AUFN.	SOCKET PLATE
0026.000		29303-431.01		TUNERAUFNAHME KPL.13-POL.	TUNER HOLDER
				X=SIEHE GESONDERTE E-LISTE	X=SEE SEPARATE PARTS LIST

ÄNDERUNGEN VORBEHALTEN ALTERNATIONS RESERVED

POS. NR. / POS. NO.	SACHNUMMER / PART NUMBER	BEZEICHNUNG (D) / DESCRIPTION (GB)
C 201	8415-162-126	ELKO GRP 22UF 25V
C 211	8415-161-126	ELKO GRM 22UF 25V
C 212	8452-665-122	ELKO GRM 22UF 16V
C 221	8415-161-126	ELKO GRM 22UF 25V
C 222	8452-665-122	ELKO GRM 22UF 16V
C 223	8415-161-126	ELKO GRM 22UF 25V
C 244	8415-162-126	ELKO GRP 22UF 25V
C 246	8415-161-126	ELKO GRM 22UF 25V
C 336	8452-966-135	ELKO GRP 100UF 25V
C 351	8684-367-139	KERKO.5 3300PF 20%
C 352	8415-161-126	ELKO GRM 22UF 25V
C 354	8415-162-052	ELKO GRP 100UF 10V
C 356	8555-367-673	MKT 5 0,1 UF 20%
C 371	8684-367-139	KERKO.5 3300PF 20%
C 372	8415-161-126	ELKO GRM 22UF 25V
C 374	8415-162-052	ELKO GRP 100UF 10V
C 377	8415-161-325	ELKO GRM 1UF 100V
C 378	8415-161-325	ELKO GRM 1UF 100V
C 507	8452-996-147	ELKO CB 1000UF 25V
C 511 ⚠	8515-909-035	KF 35 9000PF 3,5% 1600V
C 512	8515-909-006	KF 72 0,027UF 5% 400V
C 513	8515-942-131	FKP 2/I 1800PF 5% 100V
C 514 ⚠	8515-909-008	KF 8 150PF +0/-10%
C 516	8525-041-185	MKC 4-SV21 0,33 UF 5%
C 517	8525-041-185	MKC 4-SV21 0,33 UF 5%
C 521	8515-722-242	MKP 4 0,33 UF 5% 160V/
C 522	8515-909-022	KF 22 0,26 UF 5% 160V
C 527	8426-099-049	ELKO GR 47UF 250V
C 528 ⚠	8564-010-587	KF 69 0,01 UF 20% 1500V
C 529	8650-081-111	HV-KERKO 270PF 20% 2KV
C 530 ⚠	8660-098-219	SI-KERKO.B-SS 220PF 20%
C 532	8426-099-061	ELKO GR 4,7UF 350V
C 537	8555-264-661	MKT5 0,033UF 10% 100V/MKS
C 537A	8555-264-661	MKT5 0,033UF 10% 100V/MKS
C 541	8452-099-022	ELKO 17 220UF 40V
C 542	8555-367-673	MKT 5 0,1 UF 20%
C 551	8452-966-249	ELKO GRP 22UF 50V
C 573	8515-909-031	KF 31 0,36 UF 5% 250V
C 611 ⚠	8660-098-238	SI-KERKO B-SS 2200PF 20%
C 613 ⚠	8660-098-238	SI-KERKO B-SS 2200PF 20%
C 617	8452-966-325	ELKO GRP 1UF 100V
C 621	8650-081-125	HV-KERKO 1000PF 20% 1KV
C 622	8650-081-125	HV-KERKO 1000PF 20% 1KV
C 623	8650-081-125	HV-KERKO 1000PF 20% 1KV
C 624	8650-081-125	HV-KERKO 1000PF 20% 1KV
C 626	8443-306-047	ELKO 11 470UF 385V
C 631	8452-065-048	ELKO 8 GRM 1UF 63V
C 633	8452-065-020	ELKO 9 GRM 100UF 40V
C 634	8520-697-710	KC 10 100PF 20% 400V
C 647	8515-912-063	FKP1 0,033UF 20% 630V
C 648 ⚠	8515-911-043	KF 29 470PF 10% 1600V
C 652	8555-267-033	KT/MKT 5/3-4 2200PF 10%
C 653	8452-065-049	ELKO 22 GRM 2,2UF 63V
C 654	8520-697-755	KC 10 3300PF 20% 400V
C 656 ⚠	8660-098-234	SI-KERKO B-SS 1000PF 20%
C 657	8452-297-090	ELKO 7 100UF 250V
C 661	8650-067-046	HV-KERKO 100PF 20% 1KV
C 662	8452-297-056	ELKO 8 600UF 63V
C 667	8555-262-173	MKT 5/1+3 0,1 UF 20%
C 668	8452-968-155	ELKO GR 4700UF 25V
C 671	8650-067-046	HV-KERKO 100PF 20% 1KV
C 672	8452-297-024	ELKO 6 470UF 40V
C 676	8555-262-173	MKT 5/1+3 0,1 UF 20%
C 681	8650-067-046	HV-KERKO 100PF 20% 1KV
C 682	8452-297-056	ELKO 8 600UF 63V
C 691	8515-911-038	FKP1 100PF 10% 1600V
CC 271	8672-259-242	KEFQ 1206 470PF 10%

ÄNDERUNGEN VORBEHALTEN

POS. NR. / POS. NO.	SACHNUMMER / PART NUMBER	BEZEICHNUNG (D) / DESCRIPTION (GB)
CC 274	8672-259-242	KEFQ 1206 470PF 10%
CR 261	8706-297-065	R-CHIP 1206 470 OHM 5%
CR 262	8706-297-065	R-CHIP 1206 470 OHM 5%
CR 263	8706-297-065	R-CHIP 1206 470 OHM 5%
CR 264	8706-297-065	R-CHIP 1206 470 OHM 5%
CR 266	8706-297-065	R-CHIP 1206 470 OHM 5%
CR 267	8706-297-065	R-CHIP 1206 470 OHM 5%
CR 271	8706-297-057	R-CHIP 1206 220 OHM 5%
CR 272	8706-297-057	R-CHIP 1206 220 OHM 5%
CR 273	8706-297-065	R-CHIP 1206 470 OHM 5%
CR 274	8706-297-065	R-CHIP 1206 470 OHM 5%
D 324	8309-720-331	Z DIODE 30 C 0,5W
D 338	8309-214-010	DIODE TD 129 -GA
D 520	8309-201-103	DIODE BA 157 WW.
D 521	8309-201-103	DIODE BA 157 WW.
D 522	8309-215-104	DIODE 1 N 4002 -GA
D 529	8309-204-268	DIODE BYV 16 TFK/BYV 96E/
D 534	8309-215-020	DIODE 1 N 4004 -GA
D 538	8309-200-021	DIODE BAV 21 ITT
D 539	8309-215-045	DIODE 1 N 4148 ITT/TID
D 546	8309-204-228	DIODE BY 228 VAL/GI/TFK/
D 547	8309-210-144	DIODE BYW76 RAS15/12 /BYW
D 552	8309-215-045	DIODE 1 N 4148 ITT/TID
D 553	8309-720-271	Z DIODE 27 B 0,5W
D 566	8309-720-112	Z DIODE 12 C 0,5W
D 567	8309-214-010	DIODE TD 129 -GA
D 616	8309-215-127	DIODE 1 N 4007 -GA
D 617	8309-703-019	Z DIODE ZPY 15 ITT
D 621	8308-560-530	GLR.B 380 C 5000/3300 GI
D 633	8309-517-033	DIODE BYT 52D TFK/BYV 95A
D 641	8309-518-023	DIODE BYS 21-45 SIE
D 654	8309-517-033	DIODE BYT 52D TFK/BYV 95A
D 656	8309-517-097	DIODE BYT 56 M RAS
D 661	8309-712-822	DIODE MR 824-400 RAS15
D 671	8309-712-822	DIODE MR 824-400 RAS15
D 681	8309-712-822	DIODE MR 824-400 RAS15
IC 210	8305-201-953	IC CD4053BE RCA/BC NSC/MC
IC 240	8305-201-953	IC CD4053BE RCA/BC NSC/MC
IC 330	8305-338-442	IC TDA 8442 VAL
IC 350	8305-332-820	IC TDA 2822 M ATE
IC 500	8305-338-140	IC TDA 8140 TFK
IC 631	8305-334-605	IC TDA 4605 SIE
IC 692	8305-440-431	IC TL 431 CLP RP
K 536 ⚠	8324-800-040	KASKADE BG 2087/642-1006
L 335	8140-525-969	DR AX 0411-GA 22UH
L 336	8140-525-976	DR AX 0411-GA 120UH
L 337	8140-526-451	DR AX 0411-GA 8,2UH
L 341	8140-525-390	ENTSTDR.DR HZ 5/2/10/15UH
L 507	8140-525-950	DR AX 0411-GA 27UH
L 521	29203-118.97	LINEARITAETSREGLER (110)
L 526	09240-110.21	DROSSEL 2,2 MH
L 541	29500-804.08	FERRITPERLE M.DR.KPL.
L 542	29500-804.08	FERRITPERLE M.DR.KPL.
L 546	09245-405.08	O/W AUSKOPPELSPULE
L 573	09246-846.24	BRUECKENSPULE (110) 2MH
L 633	8140-526-050	DR AX 0309-GA 33UH

ALTERNATIONS RESERVED

POS. NR. / POS. NO.	SACHNUMMER / PART NUMBER	BEZEICHNUNG (D) / DESCRIPTION (GB)
OK 650	8306-000-012	OPTOKOPPLER CNY 17 F1
R 202	8700-011-297	KSW AX 0204-GA 10 KOHM
R 203	8700-007-521	KSW AX 0207-GA 100 KOHM
R 204	8700-007-521	KSW AX 0207-GA 100 KOHM
R 207	8700-007-497	KSW AX 0207-GA 10 KOHM
R 208	8700-007-521	KSW AX 0207-GA 100 KOHM
R 209	8700-007-521	KSW AX 0207-GA 100 KOHM
R 213	8700-007-465	KSW AX 0207-GA 470 OHM
R 214	8700-011-265	KSW AX 0204-GA 470 OHM
R 222	8700-007-448	KSW AX 0207-GA 91 OHM
R 223	8700-007-446	KSW AX 0207-GA 75 OHM
R 226	8700-007-465	KSW AX 0207-GA 470 OHM
R 227	8700-007-465	KSW AX 0207-GA 470 OHM
R 232	8700-007-446	KSW AX 0207-GA 75 OHM
R 233	8700-007-446	KSW AX 0207-GA 75 OHM
R 234	8700-007-446	KSW AX 0207-GA 75 OHM
R 236	8700-007-446	KSW AX 0207-GA 75 OHM
R 240 △	8700-229-027	KSW AX 0207-GA NB
R 241	8700-007-497	KSW AX 0207-GA 10 KOHM
R 242	8700-007-484	KSW AX 0207-GA 3 KOHM
R 243	8700-007-521	KSW AX 0207-GA 100 KOHM
R 244	8700-007-521	KSW AX 0207-GA 100 KOHM
R 246	8700-011-297	KSW AX 0204-GA 10 KOHM
R 300	8700-011-321	KSW AX 0204-GA 100 KOHM
R 323	8705-265-105	MOW AX 0617-GA 22 KOHM
R 331	8790-050-051	ESTR.SK10-A 10 KOHM LIN
R 332	8700-007-513	KSW AX 0207-GA 47 KOHM
R 336	8700-007-473	KSW AX 0207-GA 1 KOHM
R 337	8700-007-513	KSW AX 0207-GA 47 KOHM
R 338	8700-007-515	KSW AX 0207-GA 56 KOHM
R 339	8700-007-509	KSW AX 0207-GA 33 KOHM
R 343	8700-007-446	KSW AX 0207-GA 75 OHM
R 346	8700-007-497	KSW AX 0207-GA 10 KOHM
R 347	8700-011-297	KSW AX 0204-GA 10 KOHM
R 351	8700-007-481	KSW AX 0207-GA 2,2 KOHM
R 352	8700-007-457	KSW AX 0207-GA 220 OHM
R 354	8700-011-273	KSW AX 0204-GA 1 KOHM
R 356 △	8700-218-025	KSW AX 0207-GA NB 10 OHM
R 358	8700-007-521	KSW AX 0207-GA 100 KOHM
R 371	8700-007-481	KSW AX 0207-GA 2,2 KOHM
R 372	8700-007-457	KSW AX 0207-GA 220 OHM
R 374	8700-011-273	KSW AX 0204-GA 1 KOHM
R 378	8700-007-521	KSW AX 0207-GA 100 KOHM
R 506	8700-007-513	KSW AX 0207-GA 47 KOHM
R 508	8700-007-489	KSW AX 0207-GA 4,7 KOHM
R 509	8700-007-509	KSW AX 0207-GA 33 KOHM
R 510	8700-007-487	KSW AX 0207-GA 3,9 KOHM
R 520	8781-430-058	DR-TWS 250 OHM 3W
R 521	8730-149-253	DRW 4 ST 150 OHM 10%
R 523 △	8705-229-271	MOW AX 0411-GA 820 OHM
R 524 △	8700-025-017	KSW AX 0207-GA 4,7 OHM
R 525 △	8735-003-433	DW 0,75W 0,33 OHM 10%
R 527	8730-179-221	DRW 7 ST 6,8 OHM 10%
R 528 △	8705-329-025	MOW LI 0411 10 OHM 5%
R 529	8700-041-123	KSW AX 0411-GA 120 KOHM
R 533	8700-007-497	KSW AX 0207-GA 10 KOHM
R 534	8700-007-497	KSW AX 0207-GA 10 KOHM
R 538	8700-007-513	KSW AX 0207-GA 47 KOHM
R 539	8700-007-513	KSW AX 0207-GA 47 KOHM
R 541	8705-369-031	MOW LI 0617 18 OHM 5%
R 542	8700-007-401	KSW AX 0207-GA 1 OHM
R 543	8700-007-451	KSW AX 0207-GA 120 OHM
R 544	8730-018-979	DRW 1 AX 0,12 OHM 5%
R 546 △	8701-230-817	NKS 3 4,7 OHM 5% >>>RES

POS. NR. / POS. NO.	SACHNUMMER / PART NUMBER	BEZEICHNUNG (D) / DESCRIPTION (GB)
R 551	8700-007-461	KSW AX 0207-GA 330 OHM
R 552	8700-007-481	KSW AX 0207-GA 2,2 KOHM
R 616	8730-199-287	DRW 11 ST 3,9 KOHM 5%
R 617	8705-470-138	MOW ST 0922 22 KOHM 10%
R 626	8705-329-127	MOW LI 0411 180 KOHM 5%
R 632	8700-161-131	KSW LI 0617 270 KOHM
R 634	8700-161-141	KSW LI 0617 680 KOHM
R 637	8700-007-503	KSW AX 0207-GA 18 KOHM
R 639	8700-007-473	KSW AX 0207-GA 1 KOHM
R 642	8700-007-441	KSW AX 0207-GA 47 OHM
R 644	8700-007-475	KSW AX 0207-GA 1,2 KOHM
R 646	8730-179-297	DRW 7 ST 10 KOHM 10%
R 651	8700-007-457	KSW AX 0207-GA 220 OHM
R 652	8700-007-497	KSW AX 0207-GA 10 KOHM
R 653	8700-007-489	KSW AX 0207-GA 4,7 KOHM
R 656	8718-250-155	Z 0414 2,7 MOHM VDE CECC
R 657	8705-329-321	MOW LI 0411 100 KOHM 10%
R 692	8700-007-465	KSW AX 0207-GA 470 OHM
R 693	8700-007-469	KSW AX 0207-GA 680 OHM
R 694	8700-007-521	KSW AX 0207-GA 100 KOHM
R 698	8700-007-515	KSW AX 0207-GA 56 KOHM
SI 644 △	8315-622-025	LOET-SI.-GR 3,15 A/T
SI 661 △	8315-623-008	LOET-SI.-GR 4 A/T
SI 671 △	8315-622-025	LOET-SI.-GR 3,15 A/T
SI 681 △	8315-623-008	LOET-SI.-GR 4 A/T
T 214	8303-201-548	TRANS.BC 548
T 216	8303-200-558	TRANS.BC 558
T 224	8303-205-558	TRANS.BC 558 B
T 227	8303-207-548	TRANS.BC 548 C
T 337	8303-201-548	TRANS.BC 548
T 531	8303-400-299	TRANS.BF 299 THO/S 298 ST
T 541	8302-260-506	TRANS.BU 508 A VAL/SANYO/
T 551	8303-200-548	TRANS.BC 548
T 644	8302-805-050	TRANS.IRF PC 50
T 644A	8302-805-050	TRANS.IRF PC 50
TR 526 △	29201-019.13	ZEILENTRAFO KPL.(110)
TR 651 △	29500-609.79	SPERRWANDLER KPL

POS. NR. / POS. NO.	SACHNUMMER / PART NUMBER	BEZEICHNUNG (D) / DESCRIPTION (GB)

Die vollständigen Ersatzteillisten sind im Micro Fiche zu finden.

The complete Spare parts lists are to be found on Micro Fiche.

Sicherheitsvorschriften/Safety requirements / Prescrizioni de sicurezza / Prescriptions de sécurité / Prescripciones de seguridad

D

Achtung: Bei Eingriffe[illegible]ns Gerät sind die Sicherheitsvorschriften nach VDE 701 [illegible]eparaturbezogen) bzw. VDE 0860 / IEC 65 (gerätebezogen) zu beachten!

Bauteile nach IEC- bzw. VDE-Richtlinien ! Im Ersatzfall nur Teile mit gleicher Spezifikation verwenden!

MOS - Vorschriften beim Umgang mit MOS - Bauteilen beachten!

GB

Attention: Please observe the applicable safety requirements according to VDE 701 (concerning repairs) and VDE 0860 / IEC 65 (concerning type of product)!

Components to IEC or VDE guidelines! Only use components with the same specifications for replacement!

Observe **MOS** components handling instructions when servicing!

I

Attenzione: Osservarne le corrispondenti prescrizioni di sicurezza VDE 701 (concernente servizio) e VDE 0860 / IEC 65 (concernente il tipo di prodotto)!

Componenti secondo le norme VDE risp. te IEC! In caso di sostituzione impiegare solo componenti con le stesse caratteristiche.

Osservare le relative prescrizioni durante, lavori con componenti **MOS**!

F

Attention: Priere d'observer les prescriptions de sécurité VDE 701 (concernant les reparations) et VDE 0860 / IEC 65 (concernant le type de produit)!

Composants répondant aux normes VDE ou IEC. Les remplacer uniquement par des composants ayant les mêmes spécifications.

Lors de la manipulation des circuits **MOS**, respecter les pescriptions **MOS**!

E

Atención: Recomendamos las normas de seguridad VDE u otras normas equivalentes, por ejemplo: VDE 701 para reparaciones, VDE 0860 / IEC 65 para aparatos!

Componentes que cumplen las normas VDE/IEC. En caso de sustitución, emplear componentes con idénticas especificaciones!

Durante la reparacion observar las normas sobre componentes **MOS**!

USA

U.S. & Canada

Attention: This set can only be operated from AC mains of 120 V/60 Hz. Also observe the information given on the rear of the set.
CAUTION: For continued protection against risk of fire replace only with same type fuses!
CAUTION: To reduce the risk of electric shock, do not remove cover (or back), no user-serviceable parts inside, refer servicing to qualified service personnel.

Components to safety guidelines (IEC/U.L.)! Only use components with the same specifications for replacement!

Observe by checking leakage-current or resistance measurement that the exposed parts are acceptably insulated from the supply circuit.

Observe **MOS** components handling instructions when servicing!